luisina DESIGN

RC312063

RC312063

Mitigeur de cuisine Luisina, bec pivotant et déboitable inox massif PVD noir mat

Mitigeur avec cartouche céramique, débit à 7,90L/mn à 3 bars. Flexibles fixes. Mousseur Néoperl éco inclus, pouvant réduire après installation le débit d'eau à 5,90 l/mn. Mitigeur orientable et déboitable pour installation sous fenêtre.

Scannez-moi pour retrouver la fiche produit !

Spécifications techniques

Matériau & Coloris

Matériau	Inox massif avec finition PVD
Couleur	Noir

Dimensions & Poids

Hauteur (en mm)	255
Hauteur sous bec (en mm)	210
Longueur de bec (en mm)	229
Diamètre base (en mm)	50
Perçage (en mm)	35

Informations complémentaires

Type de modèle	Mitigeur
Type de bec	Solution sous fenêtre
Douchette	Sans douchette

Mécanisme	Cartouche à disque céramique
Raccordement	Flexible 3/8
Degré de rotation (°)	360
Débit à 3 bars(L/mn)	7.9
Norme	ACS
Code EAN	3537390520551

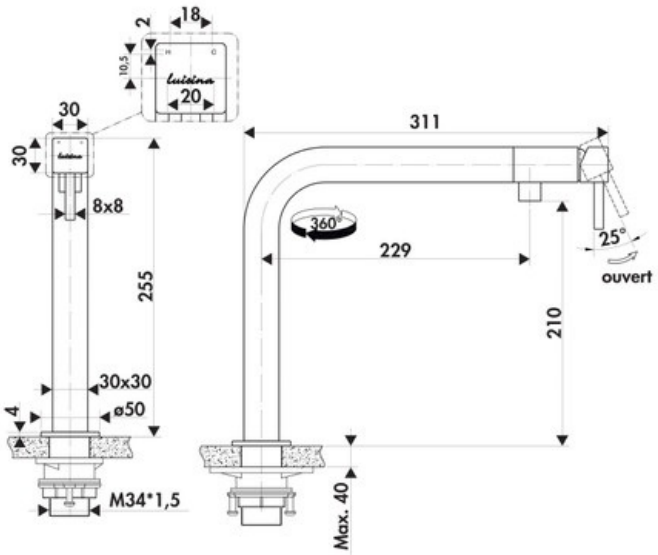

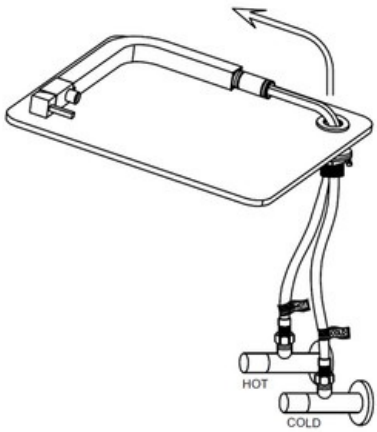

La Boisinière - 35530 Servon-sur-Vilaine
Tél : 02 99 00 24 24
SIRET 31828963400038 - RCS Rennes B 318 289 634 - TVA FR41318289634

SCD LUISINA © 1989-2025