luisina DESIGN

# Subway Flat Snow white

EV6781 2F KG

Scannez-moi pour retrouver la fiche produit !

## Cuve à fleur Villeroy & Boch 1 bac, 1 égouttoir coloris Snow White

Prévoir 2 niveaux d'encastrement pour cet évier à fleur, à savoir 446 x 481 mm à la surface du plan sur 16 mm d'épaisseur ; puis 420 x 455 mm. Diamètre de perçage pour la manette de vidage : 20 mm. Cuve à fleur Luisiceram avec vidage automatique chromé.

## Spécifications techniques

### Matériau & Coloris

| | |
|---|---|
| Matériau | Luisiceram |
| Couleur | Blanc |
| Couleur évier | Snow white |

### Dimensions & Poids

| | |
|---|---|
| Largeur (en mm) | 440 |
| Profondeur (en mm) | 475 |
| Dimension mini sous-évier (en mm) | 450 |
| Largeur cuve (en mm) | 375 |
| Profondeur cuve (en mm) | 350 |
| Hauteur cuve (en mm) | 220 |
| Diamètre bonde cuve (en mm) | 90 |

| | |
|---|---|
| Poids net (en kg) | 13.6 |

## Informations complémentaires

| | |
|---|---|
| Type de cuve | À fleur |
| Nombre de bacs | 1 bac |
| Type vidage | Automatique chromé |
| Trop plein | Oui |
| Montage robinetterie sur évier | Oui |
| Nombre trous prépercés par côté | 3 |
| Norme | EN13310 |
| Code EAN | 4051202374457 |
| Marque | Villeroy & Boch |

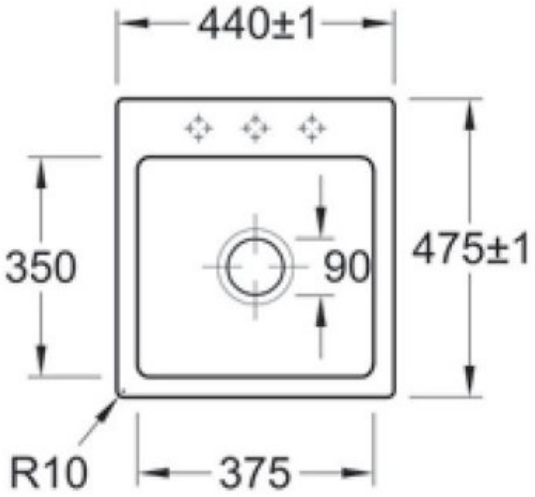


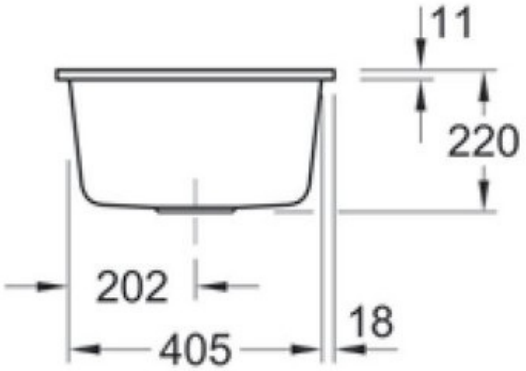


luisina DESIGN

*La Boisinière - 35530 Servon-sur-Vilaine*
Tél : 02 99 00 24 24
SIRET 31828963400038 - RCS Rennes B 318 289 634 - TVA FR41318289634
SCD LUISINA © 1989-2024