luisina DESIGN

Radia + Aluminium

ZEN RL35I 005

Panneau lumineux LED 600 mm à poser coloris Aluminium avec interrupteur

Panneau lumineux LED lumière du jour ou lumière chaude. Nécessite un convertisseur 45W - ZEN CE02 006. Attention, seulement 34W peuvent être supportés malgré le convertisseur. Ne pas dépasser 3 spots ZEN RL35I 005.

Scannez-moi pour retrouver la fiche produit !

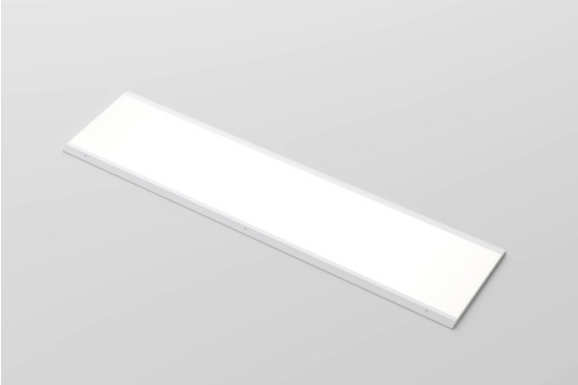

Spécifications techniques

Matériau & Coloris

Couleur	Aluminium

Dimensions & Poids

Longueur (en mm)	600
Profondeur (en mm)	246
Hauteur (en mm)	14.5
Epaisseur (en mm)	6.5
Longueur câble (en mm)	2500
Poids net (en kg)	1.75

Informations complémentaires

Installation	À poser
Type lumière	Réglable
Tension (volt)	12
Puissance (watt)	10

Efficience (lm/W)	65
Température Kelvin (°K)	3000 (lumière chaude) ou 4000 (lumière du jour)
Classe de protection	3
Indice de protection	IP20
Fixations	Vis incluses
Code EAN	3537390316581

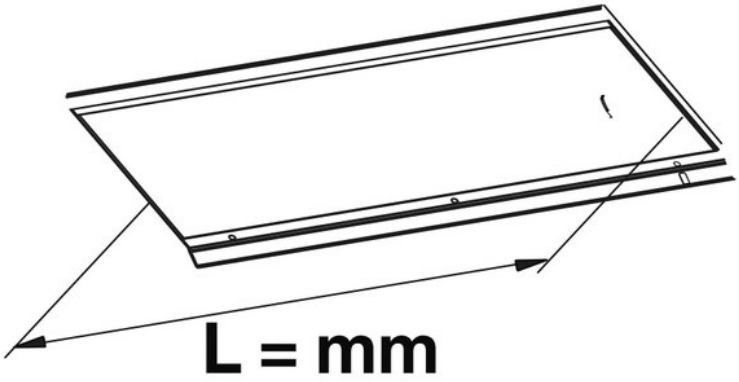

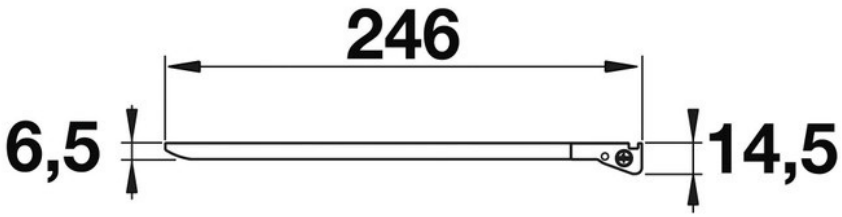

luisina
DESIGN

La Boisinière - 35530 Servon-sur-Vilaine
Tél : 02 99 00 24 24
SIRET 31828963400038 - RCS Rennes B 318 289 634 - TVA FR41318289634
SCD LUISINA © 1989-2024