luisina DESIGN

Line Noir

ZE0130009

Réglette LED 5,2W à poser coloris Noir - 450 mm

La réglette minimaliste invisible. Nécessite un convertisseur 15W - ZE0150 ou un convertisseur 45W - ZE0157. En cas d'une configuration impliquant plusieurs réglettes Line accompagné d'un interrupteur CONTACT, merci d'ajouter à votre le commande le distributeur ZE0185006.

Scannez-moi pour retrouver la fiche produit !

Spécifications techniques

Matériau & Coloris

Couleur	Noir

Dimensions & Poids

Longueur (en mm)	450
Largeur (en mm)	16.4
Hauteur (en mm)	17.1
Longueur câble (en mm)	3000
Poids net (en kg)	0.18

Informations complémentaires

Installation	À poser
Source lumineuse	Leds
Type lumière	Réglable
Tension (volt)	24
Puissance (watt)	5.2

Efficience (lm/W)	60
Température Kelvin (ºK)	3000 + 4000
Classe de protection	3
Indice de protection	IP20
Fixations	Vis incluses
Code EAN	3537390559858

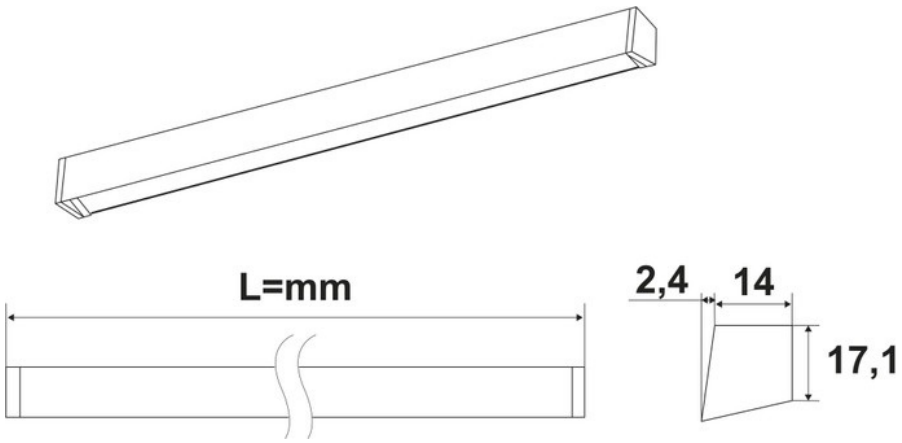

luisina
DESIGN

La Boisinière - 35530 Servon-sur-Vilaine
Tél : 02 99 00 24 24
SIRET 31828963400038 - RCS Rennes B 318 289 634 - TVA FR41318289634
SCD LUISINA © 1989-2025