luisina DESIGN

RC92813 015

RC92813 015

Mitigeur de cuisine Luisina, bec pivotant chromé

Mitigeur avec cartouche céramique, débit à 10L/mn à 3 bars. Flexibles fixes.

Scannez-moi pour retrouver la fiche produit !

Spécifications techniques

Matériau & Coloris

Matériau	Laiton
Couleur	Chromé

Dimensions & Poids

Hauteur (en mm)	306
Hauteur sous bec (en mm)	228
Longueur de bec (en mm)	230
Diamètre base (en mm)	50
Perçage (en mm)	35

Informations complémentaires

Type de modèle	Mitigeur
Type de bec	Bec pivotant
Douchette	Sans douchette
Mécanisme	Cartouche à disque céramique

Raccordement	Flexible 3/8
Degré de rotation (°)	360
Débit à 3 bars(L/mn)	10
Norme	ACS
Code EAN	3537390382166
Limiteur de température	Oui
Economiseur d'eau	Oui

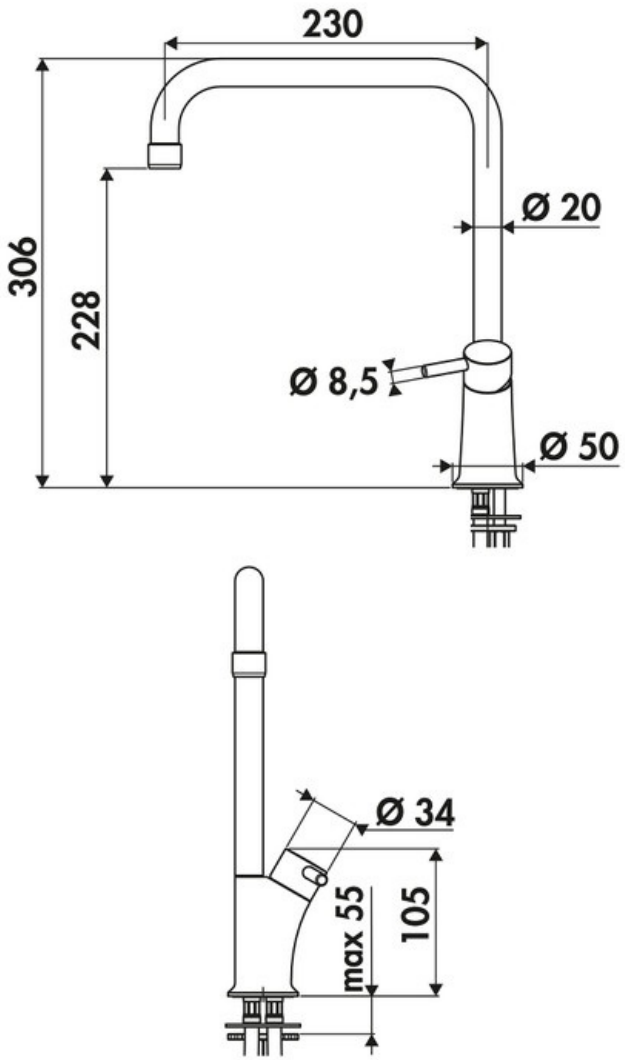

La Boisinière - 35530 Servon-sur-Vilaine
Tél : 02 99 00 24 24
SIRET 31828963400038 - RCS Rennes B 318 289 634 - TVA FR41318289634
SCD LUISINA © 1989-2024