luisina DESIGN

Flavia Graphite

EV3306 02 I4

Evier à encastrer Villeroy & Boch 1 bac, 1 égouttoir coloris Graphite

Diamètre de perçage pour la manette de vidage : 35 mm. Evier à encastrer Luisiceram avec vidage automatique chromé.

Scannez-moi pour retrouver la fiche produit !

Spécifications techniques

Matériau & Coloris

Matériau	Luisiceram
Couleur	Gris foncé
Couleur évier	Graphite

Dimensions & Poids

Largeur (en mm)	800
Profondeur (en mm)	510
Dimension mini sous-évier (en mm)	450
Largeur encastrement (en mm)	770
Profondeur encastrement (en mm)	480
Largeur cuve (en mm)	295
Profondeur cuve (en mm)	430
Hauteur cuve (en mm)	225
Diamètre bonde cuve (en mm)	90

Informations complémentaires

Type d'évier	À encastrer
Nombre de bacs	1 bac
Type vidage	Automatique chromé
Trop plein	Oui
Montage robinetterie sur évier	Oui
Positionnement égouttoir	Réversible
Nombre trous prépercés par côté	1
Nombre d'égouttoirs	1
Norme	EN13310
Code EAN	4051202167523
Marque	Villeroy & Boch

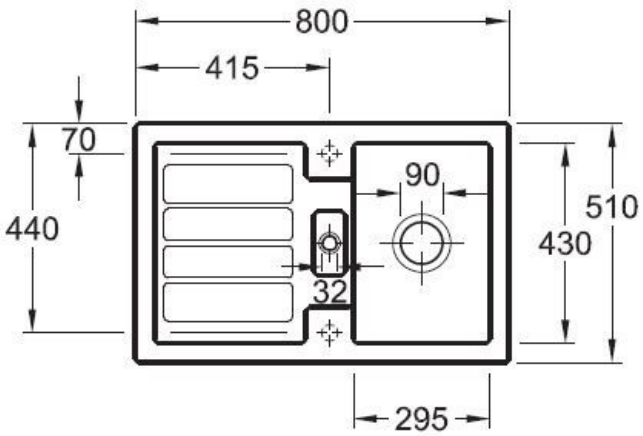

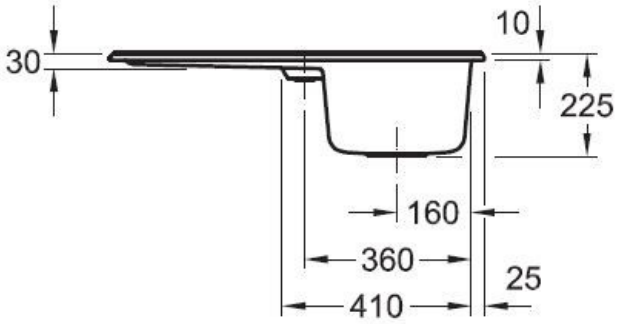

luisina DESIGN

La Boisinière - 35530 Servon-sur-Vilaine
Tél : 02 99 00 24 24
SIRET 31828963400038 - RCS Rennes B 318 289 634 - TVA FR41318289634

SCD LUISINA © 1989-2024