luisina DESIGN

Élégance Nigra

EV5052D 218

Evier à encastrer Luisina 1 grand bac, 1 égouttoir coloris Nigra

Diamètre de perçage pour la manette de vidage : 35 mm. Evier à encastrer Luisiceram avec vidage automatique chromé.

Scannez-moi pour retrouver la fiche produit !

Spécifications techniques

Matériau & Coloris

Matériau	Luisiceram
Couleur	Noir
Couleur évier	Nigra

Dimensions & Poids

Largeur (en mm)	800
Profondeur (en mm)	510
Dimension mini sous-évier (en mm)	600
Largeur encastrement (en mm)	870
Profondeur encastrement (en mm)	480
Largeur cuve (en mm)	410
Profondeur cuve (en mm)	385
Hauteur cuve (en mm)	200
Diamètre bonde cuve (en mm)	90

Poids net (en kg)	32

Informations complémentaires

Type d'évier	À encastrer
Nombre de bacs	1 grand bac
Type vidage	Automatique chromé
Trop plein	Oui
Montage robinetterie sur évier	Oui
Positionnement égouttoir	Gauche
Nombre trous prépercés par côté	2
Nombre d'égouttoirs	1
Norme	EN13310
Code EAN	3537390178769
Marque	Luisina

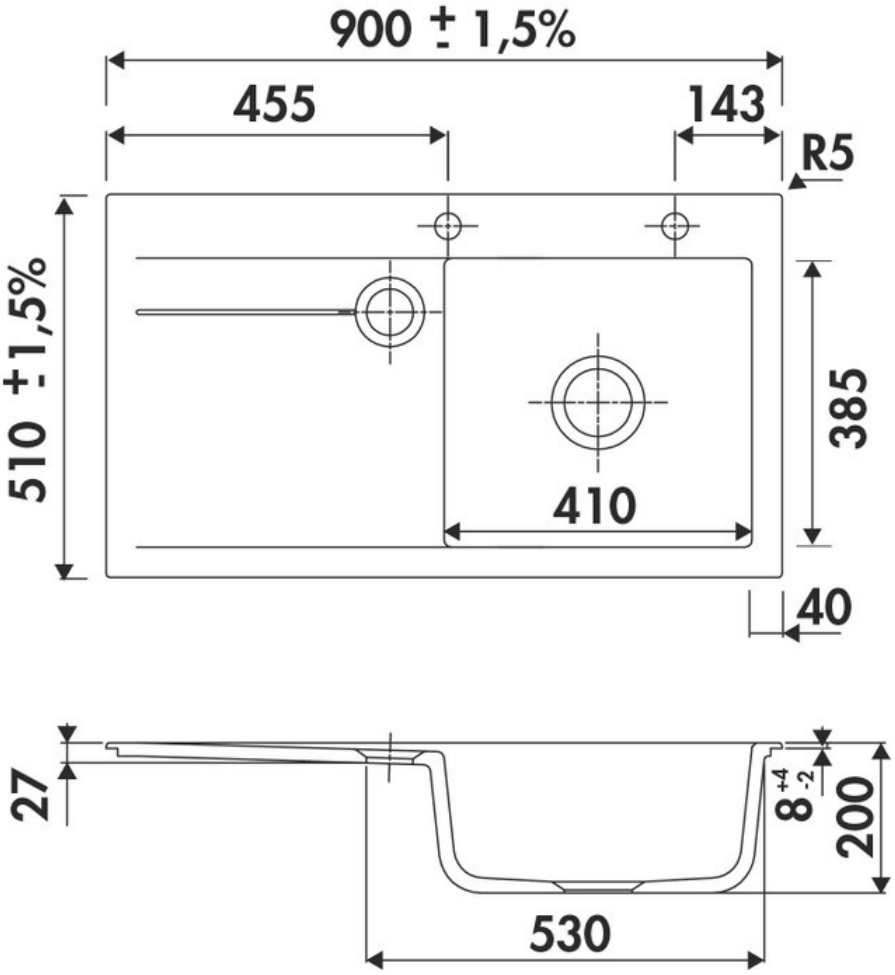

luisina DESIGN

La Boisinière - 35530 Servon-sur-Vilaine
Tél : 02 99 00 24 24
SIRET 31828963400038 - RCS Rennes B 318 289 634 - TVA FR41318289634
SCD LUISINA © 1989-2024