luisina DESIGN

Subway S Steam

EV330902SM

Cuve à encastrer Villeroy & Boch 1 bac coloris Steam

Diamètre de perçage pour la manette de vidage : 20 mm. Cuve à encastrer Luisiceram avec vidage automatique chromé.

Scannez-moi pour retrouver la fiche produit !

Spécifications techniques

Matériau & Coloris

Matériau	Luisiceram
Couleur	Gris clair
Couleur évier	Steam

Dimensions & Poids

Largeur (en mm)	600
Profondeur (en mm)	510
Dimension mini sous-évier (en mm)	600
Largeur encastrement (en mm)	570
Profondeur encastrement (en mm)	480
Largeur cuve (en mm)	500
Profondeur cuve (en mm)	350
Hauteur cuve (en mm)	220
Diamètre bonde cuve (en mm)	90

Informations complémentaires

Informations complémentaires

Type de cuve	À encastrer
Nombre de bacs	1 bac
Type vidage	Automatique chromé
Trop plein	Oui
Montage robinetterie sur évier	Oui
Nombre trous prépercés par côté	4
Norme	EN13310
Code EAN	3537390486352
Marque	Villeroy & Boch

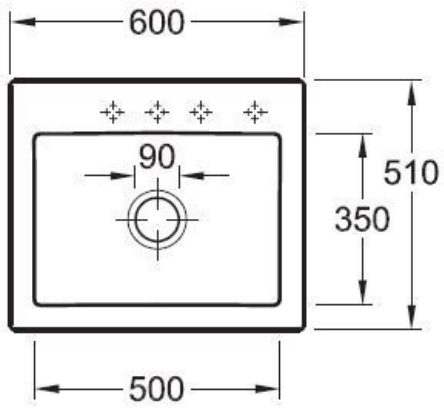

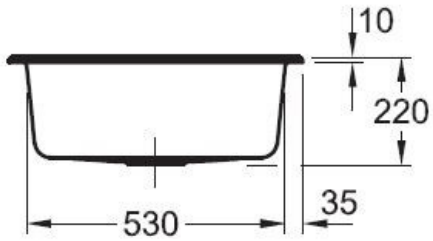

La Boisinière - 35530 Servon-sur-Vilaine
Tél : 02 99 00 24 24
SIRET 31828963400038 - RCS Rennes B 318 289 634 - TVA FR41318289634
SCD LUISINA © 1989-2024