luisina DESIGN

Quadrille Blanc Alpin

EV987 116E

Cuve à encastrer Luisina 1 bac coloris Blanc Alpin

Cuve à encastrer Luisigranit avec vidage manuel chromé.

Scannez-moi pour retrouver la fiche produit !

Spécifications techniques

Matériau & Coloris

Matériau	Luisigranit
Couleur	Blanc
Couleur évier	Blanc Alpin

Dimensions & Poids

Largeur (en mm)	570
Profondeur (en mm)	500
Dimension mini sous-évier (en mm)	600
Largeur encastrement (en mm)	550
Profondeur encastrement (en mm)	480
Largeur cuve (en mm)	500
Profondeur cuve (en mm)	400
Hauteur cuve (en mm)	217
Diamètre bonde cuve (en mm)	90
Poids net (en kg)	8.86

Informations complémentaires

Type de cuve	À encastrer
Nombre de bacs	1 bac
Type vidage	Manuel chromé
Trop plein	Oui
Montage robinetterie sur évier	Oui
Positionnement égouttoir	Sans
Nombre trous prépercés par côté	3
Norme	EN13310
Code EAN	3537390231693
Marque	Luisina

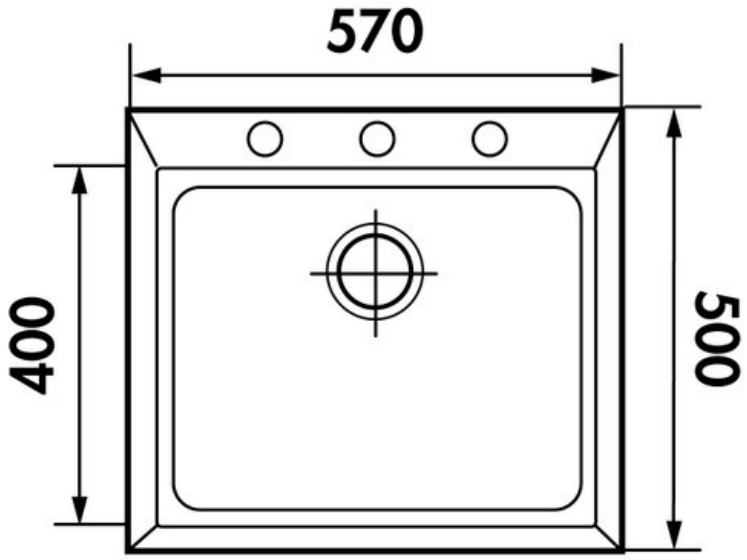

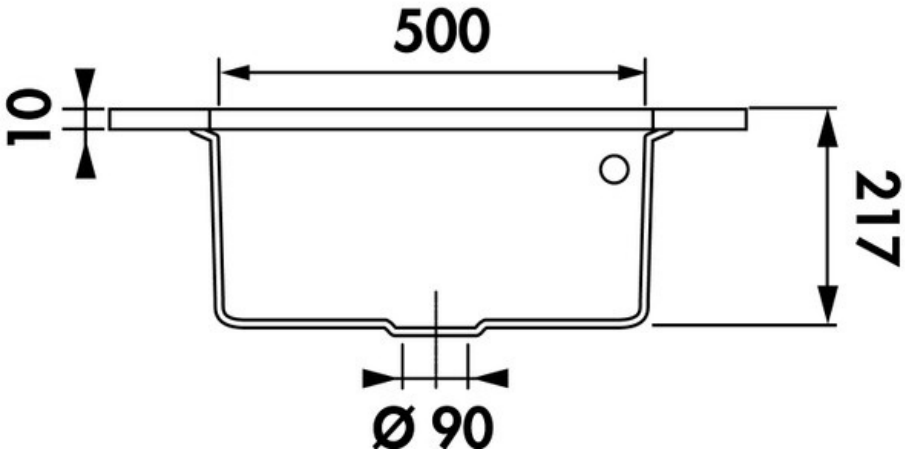

luisina DESIGN

Tél : 02 99 00 24 24
SIRET 31828963400038 - RCS Rennes B 318 289 634 - TVA FR41318289634
SCD LUISINA © 1989-2025