luisina DESIGN

Paroi de douche Sirli

SP451 015

Porte coulissante et paroi fixe Sirli 1200 x 900 mm

Verre trempé de 8 mm avec traitement anticalcaire. Paroi livrée avec support mural chromé.

Scannez-moi pour retrouver la fiche produit !

Spécifications techniques

Matériau & Coloris

Matériau	Verre
Couleur	Verre transparent

Dimensions & Poids

Longueur (en mm)	1200
Largeur (en mm)	900
Hauteur (en mm)	2000
Epaisseur (en mm)	8
Réglable en longueur (en mm)	1170 à 1185
Catégorie dimension paroi (en mm)	900 - 1200

Informations complémentaires

Type de paroi	Paroi fixe et paroi coulissante
Accès douche	Ouverture de face
Réversible	Oui

Profilés	Chromé
Poignée	Chromé
Traitement anticalcaire	Oui
Code EAN	8718215730118

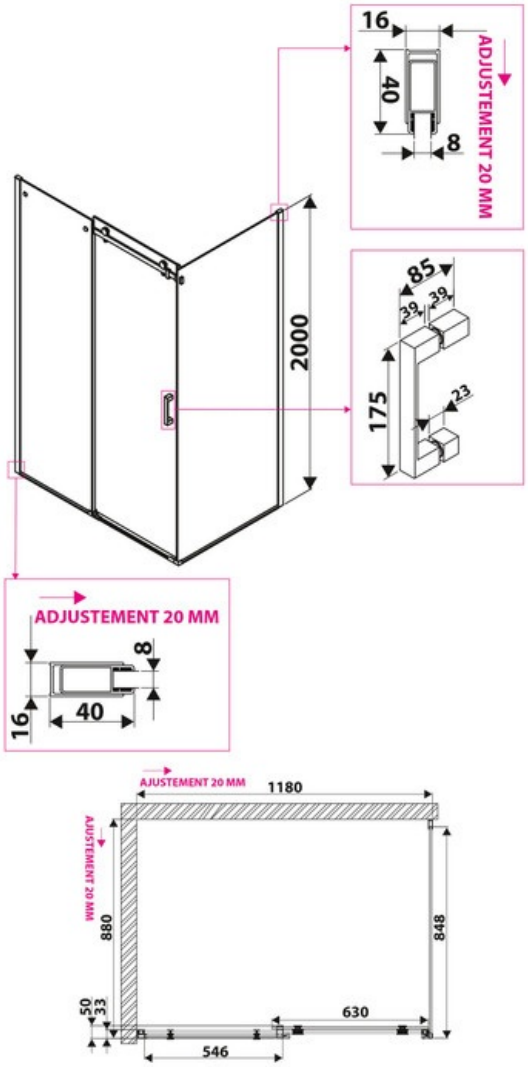

luisina
DESIGN

La Boisinière - 35530 Servon-sur-Vilaine
Tél : 02 99 00 24 24
SIRET 31828963400038 - RCS Rennes B 318 289 634 - TVA FR41318289634
SCD LUISINA © 1989-2025