luisina DESIGN

Maestoso Full Black

EV9101 219E

Evier à encastrer Luisina 1 bac, 1 égouttoir coloris Full Black

Evier à encastrer Luisigranit avec vidage manuel chromé.

Scannez-moi pour retrouver la fiche produit !

Spécifications techniques

Matériau & Coloris

Matériau	Luisigranit
Couleur	Noir
Couleur évier	Full Black

Dimensions & Poids

Largeur (en mm)	790
Profondeur (en mm)	500
Dimension mini sous-évier (en mm)	500
Largeur encastrement (en mm)	770
Profondeur encastrement (en mm)	480
Largeur cuve (en mm)	380
Profondeur cuve (en mm)	435
Hauteur cuve (en mm)	200
Diamètre bonde cuve (en mm)	90
Rayon angle (en mm)	10

Poids net (en kg)	10

Informations complémentaires

Type d'évier	À encastrer
Nombre de bacs	1 bac
Type vidage	Manuel chromé
Trop plein	Oui
Montage robinetterie sur évier	Oui
Positionnement égouttoir	Réversible
Nombre trous prépercés par côté	3
Nombre d'égouttoirs	1
Norme	EN13310
Code EAN	3537390385495
Marque	Luisina

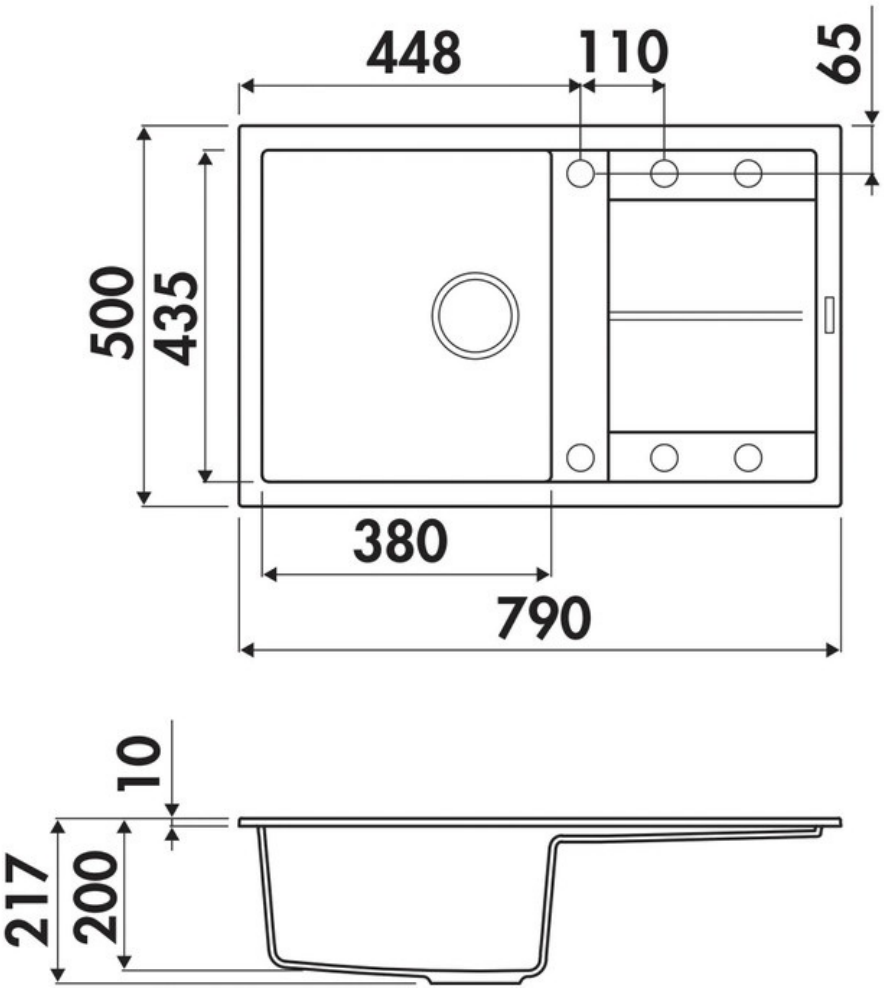

La Boisinière - 35530 Servon-sur-Vilaine
Tél : 02 99 00 24 24
SIRET 31828963400038 - RCS Rennes B 318 289 634 - TVA FR41318289634
SCD LUISINA © 1989-2025