luisina DESIGN

Polka Blanc

EV275VE 006

Evier à encastrer Luisina 1 bac, 1 égouttoir coloris Blanc

Diamètre de perçage pour la manette de vidage : 35 mm. Evier à encastrer Naturalite avec vidage manuel chromé.

Scannez-moi pour retrouver la fiche produit !

Spécifications techniques

Matériau & Coloris

Matériau	Naturalite
Couleur	Blanc
Couleur évier	Blanc

Dimensions & Poids

Largeur (en mm)	860
Profondeur (en mm)	500
Dimension mini sous-évier (en mm)	450
Largeur encastrement (en mm)	820
Profondeur encastrement (en mm)	460
Largeur cuve (en mm)	335
Profondeur cuve (en mm)	400
Hauteur cuve (en mm)	185
Diamètre bonde cuve (en mm)	90

Rayon angle (en mm)	10
Poids net (en kg)	5.4

Informations complémentaires

Type d'évier	À encastrer
Nombre de bacs	1 bac
Type vidage	Manuel chromé
Trop plein	Oui
Montage robinetterie sur évier	Oui
Positionnement égouttoir	Réversible
Nombre trous prépercés par côté	1
Nombre d'égouttoirs	1
Norme	EN13310
Code EAN	3537390122199
Marque	Luisina

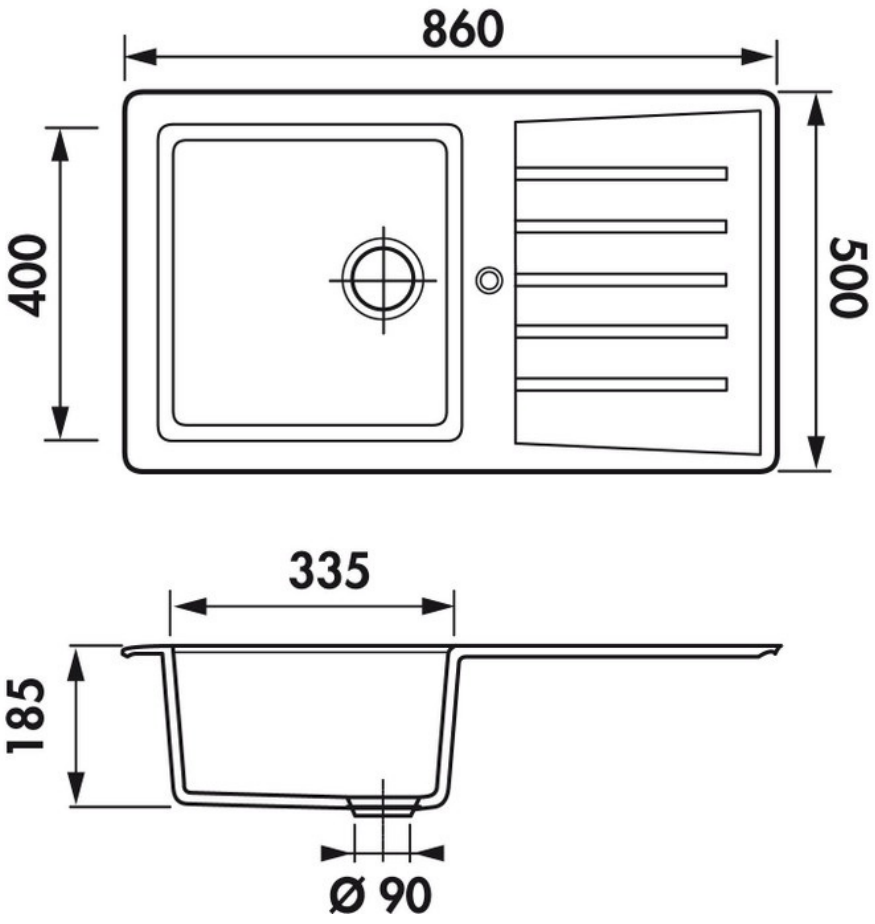

luisina
DESIGN

La Boisinière - 35530 Servon-sur-Vilaine
Tél : 02 99 00 24 24
SIRET 31828963400038 - RCS Rennes B 318 289 634 - TVA FR41318289634
SCD LUISINA © 1989-2025