luisina DESIGN

RCD181/DO 015

RCD181/DO 015

Mitigeur de cuisine Luisina, bec pivotant chromé avec douchette mobile double jet

Mitigeur avec cartouche céramique, débit à 6L/mn à 3 bars. Flexibles fixes.

Scannez-moi pour retrouver la fiche produit !

Spécifications techniques

Matériau & Coloris

Matériau	Laiton
Couleur	Chromé / Noir

Dimensions & Poids

Hauteur (en mm)	525
Hauteur sous bec (en mm)	193
Longueur de bec (en mm)	210
Diamètre base (en mm)	48
Perçage (en mm)	35
Poids net (en kg)	2

Informations complémentaires

Type de modèle	Mitigeur
Type de bec	Bec pivotant
Douchette	Douchette mobile double jet

Mécanisme	Cartouche à disque céramique
Limiteur de température	Oui
Raccordement	Flexible 3/8
Degré de rotation (°)	360
Débit à 3 bars(L/mn)	6
Norme	ACS
Code EAN	3537390284163

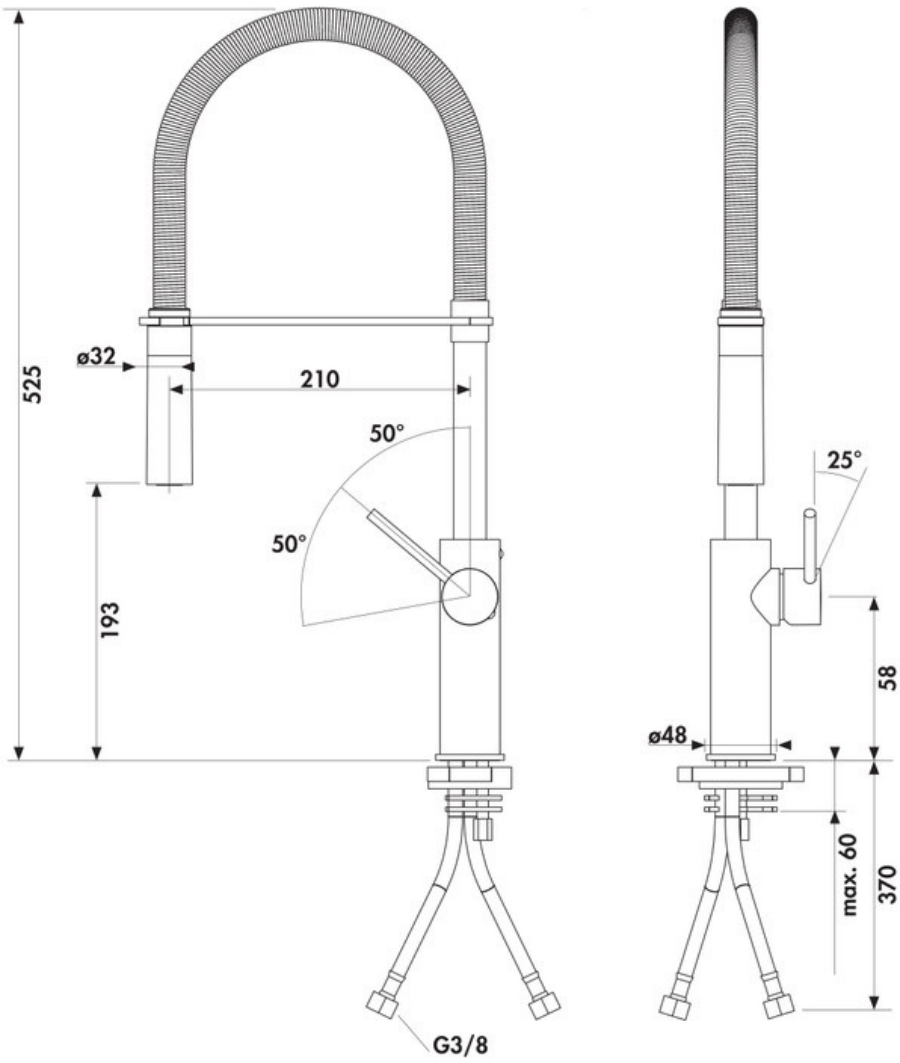

luisina
DESIGN

La Boisinière - 35530 Servon-sur-Vilaine
Tél : 02 99 00 24 24
SIRET 31828963400038 - RCS Rennes B 318 289 634 - TVA FR41318289634
SCD LUISINA © 1989-2024