luisina DESIGN

Eviers spéciaux Alpina

EVSP1000 116

Cuve sous-plan Luisina 1 bac coloris Alpina

Rayons de découpe 15 mm. Diamètre de perçage pour la manette de vidage : 35 mm. Cuve sous-plan Luisigranit avec vidage manuel chromé.

Scannez-moi pour retrouver la fiche produit !

Spécifications techniques

Matériau & Coloris

Matériau	Luisigranit
Couleur	Blanc
Couleur évier	Alpina

Dimensions & Poids

Largeur (en mm)	570
Profondeur (en mm)	510
Dimension mini sous-évier (en mm)	600
Largeur encastrement (en mm)	543
Profondeur encastrement (en mm)	483
Largeur cuve (en mm)	513
Profondeur cuve (en mm)	358
Hauteur cuve (en mm)	180
Diamètre bonde cuve (en mm)	90

Informations complémentaires

Informations complémentaires

Type de cuve	Sous-plan
Nombre de bacs	1 bac
Type vidage	Manuel chromé
Trop plein	Oui
Montage robinetterie sur évier	Oui
Nombre trous prépercés par côté	5
Norme	EN13310
Code EAN	3537390177007
Marque	Luisina

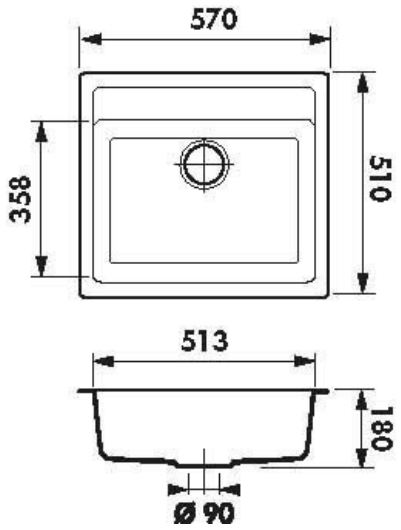

luisina
DESIGN

La Boisinière - 35530 Servon-sur-Vilaine
Tél : 02 99 00 24 24
SIRET 31828963400038 - RCS Rennes B 318 289 634 - TVA FR41318289634
SCD LUISINA © 1989-2024