luisina DESIGN

Siluet R Stone

EV3337 02 SL

Evier à encastrer Villeroy & Boch 1 bac 1/2 coloris Stone

Diamètre de perçage pour la manette de vidage : 35 mm. Evier à encastrer Luisiceram avec vidage automatique chromé.

Scannez-moi pour retrouver la fiche produit !

Spécifications techniques

Matériau & Coloris

Matériau	Luisiceram
Couleur	Gris
Couleur évier	Stone

Dimensions & Poids

Largeur (en mm)	1000
Profondeur (en mm)	510
Dimension mini sous-évier (en mm)	600
Largeur cuve 1 (en mm)	345
Profondeur cuve 1 (en mm)	430
Hauteur cuve 1 (en mm)	220
Diamètre bonde cuve 1 (en mm)	90
Largeur cuve 2 (en mm)	160
Profondeur cuve 2 (en mm)	310

Diamètre bonde cuve 2 (en mm)	90
Poids net (en kg)	27.5

Informations complémentaires

Type d'évier	À encastrer
Nombre de bacs	1 bac 1/2
Type vidage	Automatique chromé
Trop plein	Oui
Montage robinetterie sur évier	Oui
Positionnement égouttoir	Réversible
Nombre trous prépercés par côté	2
Nombre d'égouttoirs	1
Norme	EN13310
Code EAN	3537390452562
Marque	Villeroy & Boch

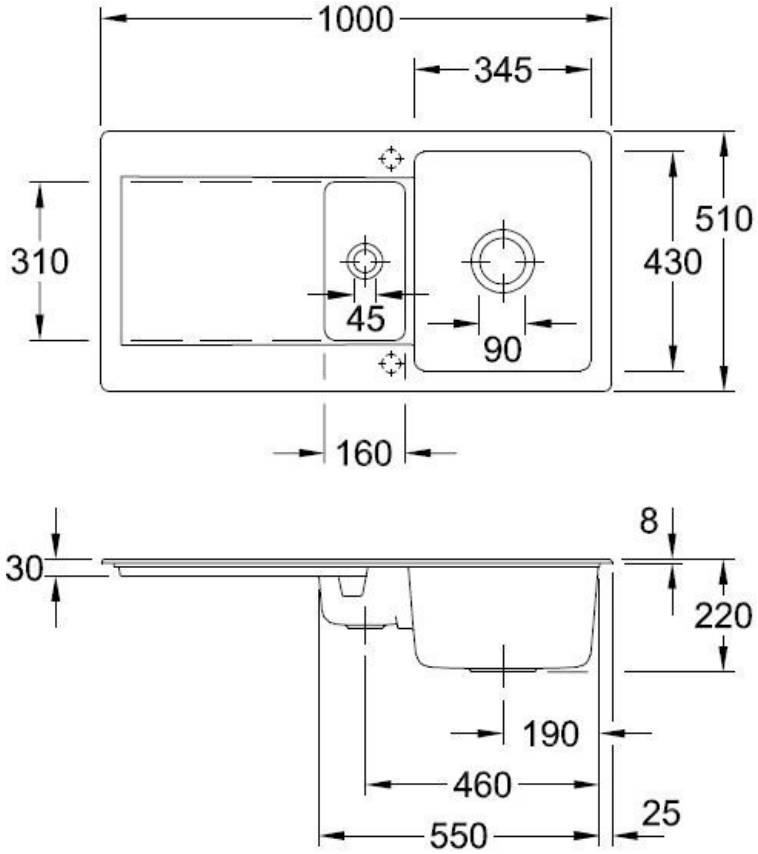

luisina DESIGN

La Boisinière - 35530 Servon-sur-Vilaine
Tél : 02 99 00 24 24
SIRET 31828963400038 - RCS Rennes B 318 289 634 - TVA FR41318289634
SCD LUISINA © 1989-2025