luisina DESIGN

Tradition Blanc

EV6320 62 R1

Evier à poser Villeroy & Boch 1 grand bac coloris Blanc

Diamètre de perçage pour la manette de vidage : 35 mm. Evier à poser Luisiceram avec vidage automatique chromé.

Scannez-moi pour retrouver la fiche produit !

Spécifications techniques

Matériau & Coloris

Matériau	Luisiceram
Couleur	Blanc
Couleur évier	Blanc

Dimensions & Poids

Largeur (en mm)	595
Profondeur (en mm)	630
Dimension mini sous-évier (en mm)	600
Largeur cuve (en mm)	565
Profondeur cuve (en mm)	440
Hauteur cuve (en mm)	180
Diamètre bonde cuve (en mm)	90
Poids net (en kg)	31.9

Informations complémentaires

Type d'évier	À poser
Nombre de bacs	1 grand bac
Type vidage	Automatique chromé
Trop plein	Oui
Montage robinetterie sur évier	Oui
Nombre trous prépercés par côté	3
Norme	EN13310
Code EAN	4051202102531
Marque	Villeroy & Boch

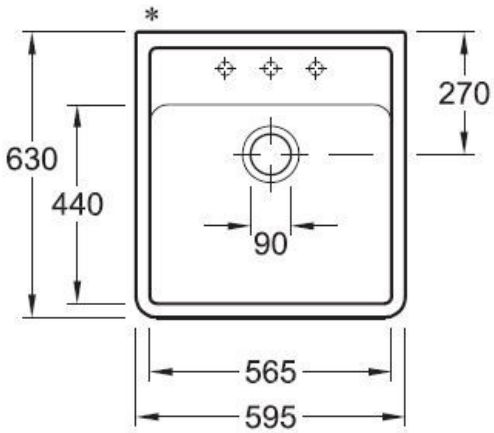

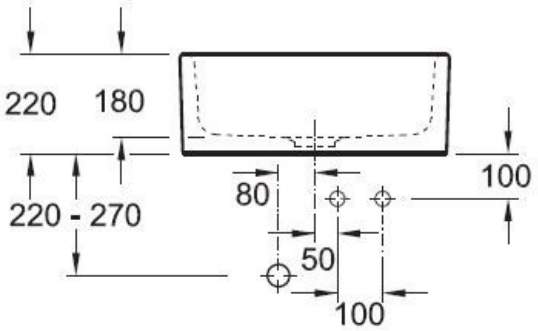

La Boisinière - 35530 Servon-sur-Vilaine
Tél : 02 99 00 24 24
SIRET 31828963400038 - RCS Rennes B 318 289 634 - TVA FR41318289634
SCD LUISINA © 1989-2025