luisina DESIGN

California Inox

H60290 015

Hotte livrée en version évacuation et recyclage, classe énergétique A. Filtre à charbon inclus. Distance minimum entre la hotte et une plaque de cuisson électrique : 65 cm. Distance minimum entre la hotte et une cuisson au gaz : 75 cm.

Scannez-moi pour retrouver la fiche produit !

Spécifications techniques

Matériau & Coloris

Matériau	Inox / Verre
Couleur	Inox

Dimensions & Poids

Largeur (en mm)	900
Profondeur (en mm)	660
Hauteur mini avec cheminée (en mm)	500
Hauteur maxi avec cheminée (en mm)	955
Diamètre de sortie d'air (en mm)	150
Poids net (en kg)	25.6
Catégorie dimension hotte (en mm)	600 - 900

Informations complémentaires

Marque hotte	Silverline
Type de hotte	Ilot

Installation	Évacuation
Commandes	Touch control panel
Puissance du moteur	283 W
Nombre vitesse aspiration	5
Débit d'air minimum (m3/h)	218
Débit d'air max (m3/h)	565
Débit d'air boost (m3/h)	739
Débit d'air selon vitesse (m3/h)	V1 - 218 m3/h ; V2 - 394 m3/h ; V3 - 416 m3/h ; V4 - 565 m3/h ; V5+ - 739 m3/h
Niveau sonore min (dB)	46
Niveau sonore max (dB)	69
Niveau sonore boost (dB)	73
Niveau sonore selon vitesse (dB)	V1 - 46 dB ; V2 - 58 dB ; V3 - 66 dB ; V4 - 69 dB ; V5+ - 73 dB
Pression (PBEP)(PA)	500
Pression selon vitesse (PBEP)(PA)	V1 - 309 Pa ; V2 - 487 Pa ; V3 - 503 Pa ; V4 - 507 Pa ; V5+ - 519 Pa
Consommation électrique annuelle (AEC) (KWH/A)	45
Eclairage	Lampes LEDs
Nombre de lampes	4 x 1,5 W
Filtre à charbon	Possibilité recyclage - Filtre à charbon inclus
Types de filtres à charbon	Filtre à charbon actif ou longue durée
Référence filtre à charbon	F002 ou F008
Filtres à graisse	Filtre à graisse inclus
Types de filtres à graisse	Aluminium
Classe d'efficacité énergétique	A
Classe d'efficacité lumineuse	B
Classe d'efficacité fluidodynamique	A
Classe filtration des graisses	C
Clapet anti-retour	Oui
Indicateur de saturation des filtres	Oui

Timer	Oui
Température Kelvin (°K)	3000
Code EAN	3537390275338

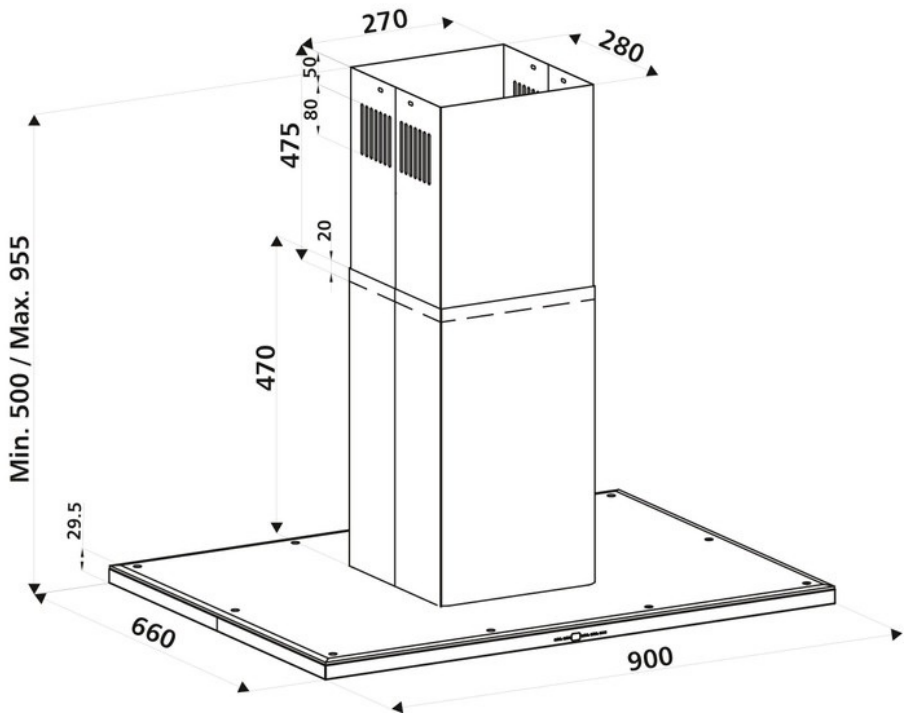

La Boisinière - 35530 Servon-sur-Vilaine
Tél : 02 99 00 24 24
SIRET 31828963400038 - RCS Rennes B 318 289 634 - TVA FR41318289634
SCD LUISINA © 1989-2024