luisina DESIGN

Barre Solido

AD140/21015

Barre de douche Solido

Barre hauteur douche hauteur 900 mm.

Scannez-moi pour retrouver la fiche produit !

Spécifications techniques

Matériau & Coloris

Matériau	Laiton
Couleur	Chromé

Dimensions & Poids

Hauteur (en mm)	900
Flexible de douche (en mm)	1500
Diamètre base (en mm)	47 x 47

Informations complémentaires

Type de modèle	Barre de douche
Installation	Murale sans encastrement
Douchette	Douchette mobile monojet
Support douchette	Coulissant et orientable

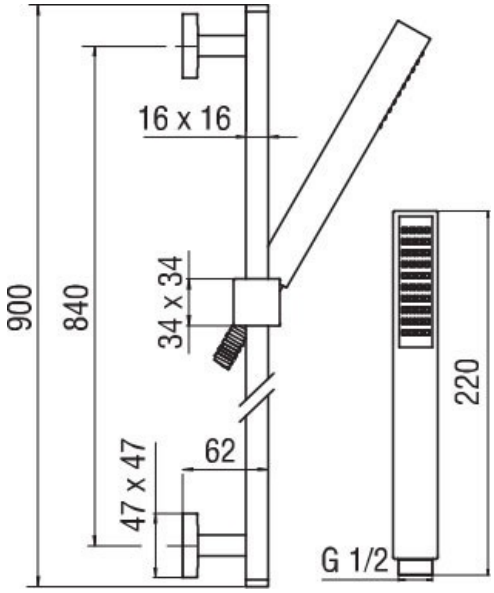

luisina
DESIGN

La Boisinière - 35530 Servon-sur-Vilaine
Tél : 02 99 00 24 24
SIRET 31828963400038 - RCS Rennes B 318 289 634 - TVA FR41318289634
SCD LUISINA © 1989-2024