luisina DESIGN

Polka Noir

EV276VE 009

Evier à encastrer Luisina 1 grand bac, 1 égouttoir coloris Noir

Diamètre de perçage pour la manette de vidage : 35 mm. Evier à encastrer Naturalite avec vidage manuel chromé.

Scannez-moi pour retrouver la fiche produit !

Spécifications techniques

Matériau & Coloris

Matériau	Naturalite
Couleur	Noir
Couleur évier	Noir

Dimensions & Poids

Largeur (en mm)	1000
Profondeur (en mm)	500
Dimension mini sous-évier (en mm)	600
Largeur encastrement (en mm)	960
Profondeur encastrement (en mm)	460
Largeur cuve (en mm)	450
Profondeur cuve (en mm)	400
Hauteur cuve (en mm)	185
Diamètre bonde cuve (en mm)	90

Rayon angle (en mm)	10
Poids net (en kg)	5.4

Informations complémentaires

Type d'évier	À encastrer
Nombre de bacs	1 grand bac
Type vidage	Manuel chromé
Trop plein	Oui
Montage robinetterie sur évier	Oui
Positionnement égouttoir	Réversible
Nombre trous prépercés par côté	1
Nombre d'égouttoirs	1
Norme	EN13310
Code EAN	3537390244853
Marque	Luisina

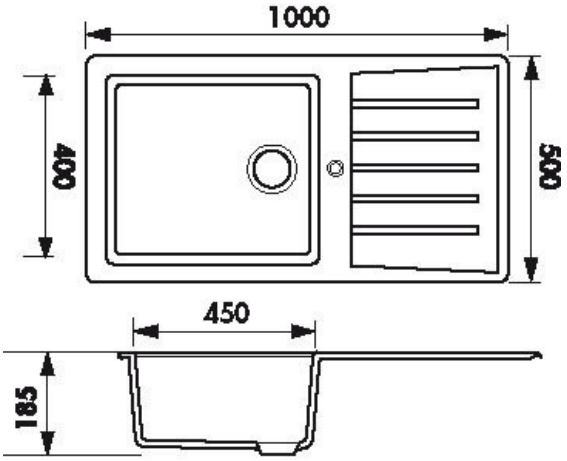

Profondeur de cuve : 185 mm

La Boisinière - 35530 Servon-sur-Vilaine
Tél : 02 99 00 24 24
SIRET 31828963400038 - RCS Rennes B 318 289 634 - TVA FR41318289634
SCD LUISINA © 1989-2025