luisina DESIGN

Tam Tam Croma et planche Duoline

EV85011P022

Scannez-moi pour retrouver la fiche produit !

Evier à encastrer Luisina 1 grand bac, 1 égouttoir coloris Croma et planche Duoline Inox brossé

Evier à encastrer Luisigranit avec vidage manuel chromé et planche Duoline AEPLA7004075 et sa surface à découper en verre noir.

Spécifications techniques

Matériau & Coloris

Matériau	Luisigranit
Couleur	Gris
Couleur évier	Croma

Dimensions & Poids

Largeur (en mm)	1000
Profondeur (en mm)	500
Dimension mini sous-évier (en mm)	600
Largeur encastrement (en mm)	980
Profondeur encastrement (en mm)	480
Largeur cuve (en mm)	480
Profondeur cuve (en mm)	440
Hauteur cuve (en mm)	200
Diamètre bonde cuve (en mm)	90

Rayon angle (en mm)	10

Informations complémentaires

Type d'évier	À encastrer
Nombre de bacs	1 grand bac
Type vidage	Manuel chromé
Trop plein	Oui
Montage robinetterie sur évier	Oui
Positionnement égouttoir	Réversible
Nombre trous prépercés par côté	1
Nombre d'égouttoirs	1
Norme	EN13310
Marque	Luisina

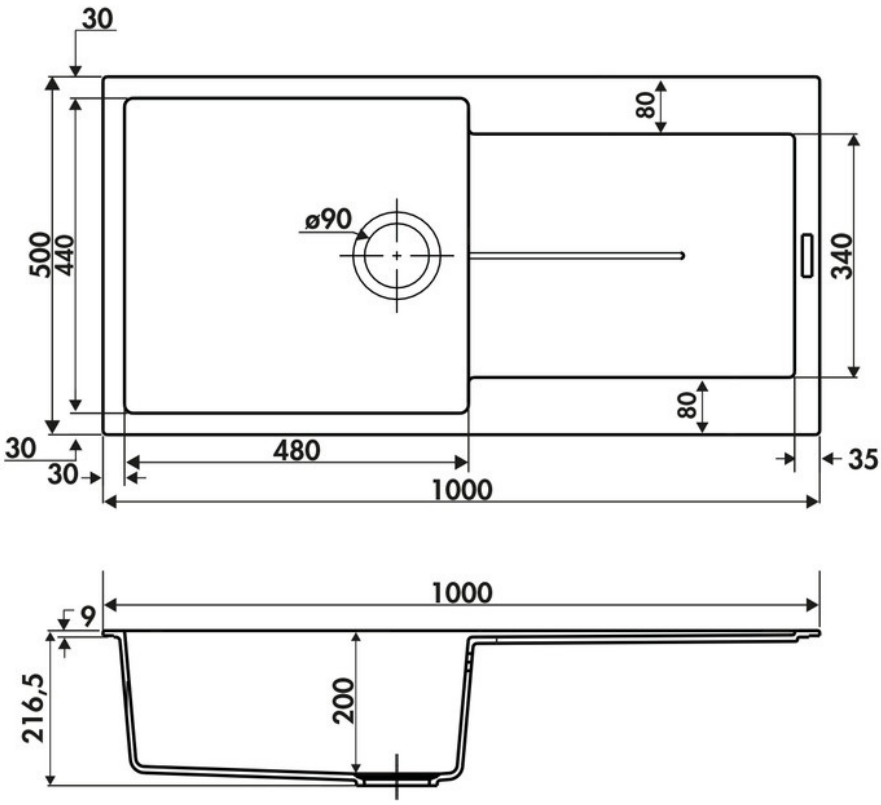

La Boisinière - 35530 Servon-sur-Vilaine
Tél : 02 99 00 24 24
SIRET 31828963400038 - RCS Rennes B 318 289 634 - TVA FR41318289634
SCD LUISINA © 1989-2025