Tubulure Airone HT001

HT001

Conduit rectangulaire 1200 mm

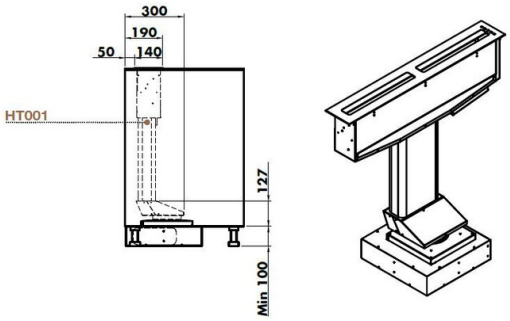

Scannez-moi pour retrouver la fiche produit !

Spécifications techniques

Dimensions & Poids

Longueur (en mm)	1200
Largeur (en mm)	220
Hauteur (en mm)	90
Poids net (en kg)	2.36

Informations complémentaires

Code EAN	3537390317465

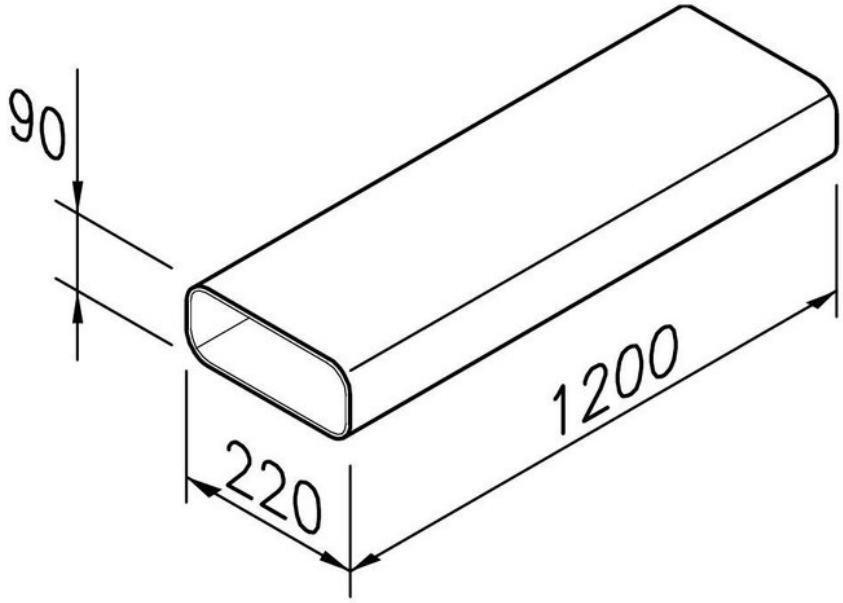

luisina
DESIGN

La Boisinière - 35530 Servon-sur-Vilaine
Tél : 02 99 00 24 24
SIRET 31828963400038 - RCS Rennes B 318 289 634 - TVA FR41318289634
SCD LUISINA © 1989-2025