luisina DESIGN

Tyf

ZA0302009

Equerres rabattables coloris noir - lot de 2

Scannez-moi pour retrouver la fiche produit !

Spécifications techniques

Matériau & Coloris

Matériau	Acier
Couleur	Noir

Dimensions & Poids

Longueur (en mm)	392
Hauteur (en mm)	304
Epaisseur (en mm)	28.3
Poids net (en kg)	1.24

Informations complémentaires

Charge maxi (en kg)	100
Fixations	Vis incluses
Code EAN	3537390449166

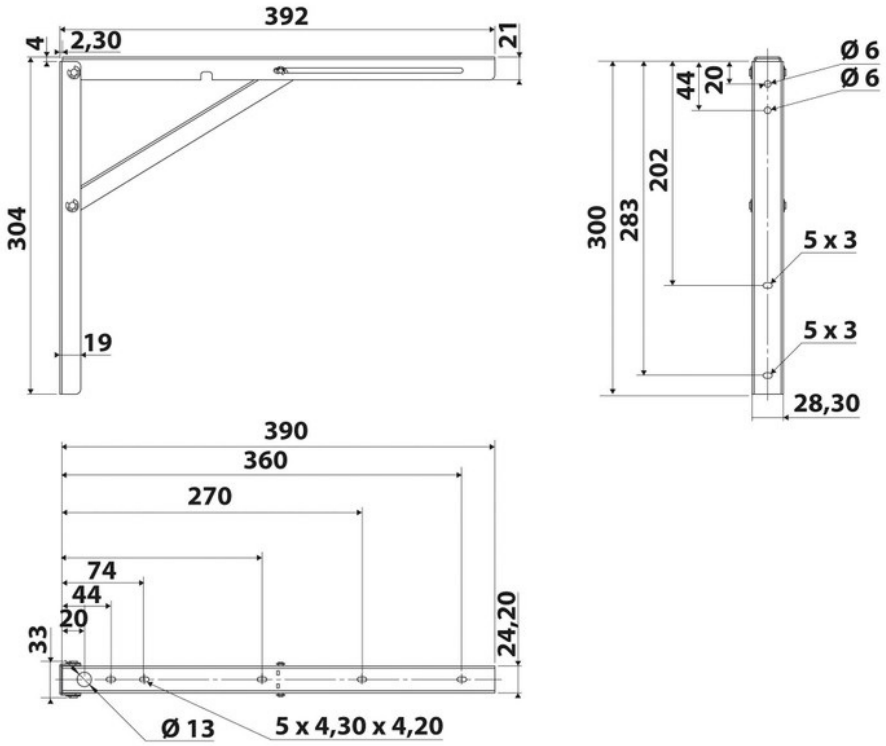

luisina
DESIGN

La Boisinière - 35530 Servon-sur-Vilaine
Tél : 02 99 00 24 24
SIRET 31828963400038 - RCS Rennes B 318 289 634 - TVA FR41318289634
SCD LUISINA © 1989-2025