luisina DESIGN

Nocturne Polaris

EVSP8000P 106

Cuve sous-plan Luisina 1 bac coloris Polaris

Rayons de découpe sous plan : 9 mm. Cuve sous-plan Luisidiam avec vidage manuel perfect drain. En option : bonde 84 mm et trop-plein finition Gun metal AV400050088, finition Cuivre AV400050094, finition Or AV400050018. Disponible en version à encastrer avec le kit AEFIX630194.

Scannez-moi pour retrouver la fiche produit !

Spécifications techniques

Matériau & Coloris

Matériau	Luisidiam
Couleur	Blanc
Couleur évier	Polaris

Dimensions & Poids

Largeur (en mm)	406
Profondeur (en mm)	456
Dimension mini sous-évier (en mm)	450
Largeur encastrement (en mm)	350
Profondeur encastrement (en mm)	400
Largeur cuve (en mm)	350
Profondeur cuve (en mm)	400
Hauteur cuve (en mm)	200
Diamètre bonde cuve (en mm)	84

Rayon angle (en mm)	9
Poids net (en kg)	7.9

Informations complémentaires

Type de cuve	Sous-plan
Nombre de bacs	1 bac
Type vidage	Manuel Perfect Drain
Trop plein	Oui
Montage robinetterie sur évier	Non
Norme	EN13310
Code EAN	3537390386058
Marque	Schock

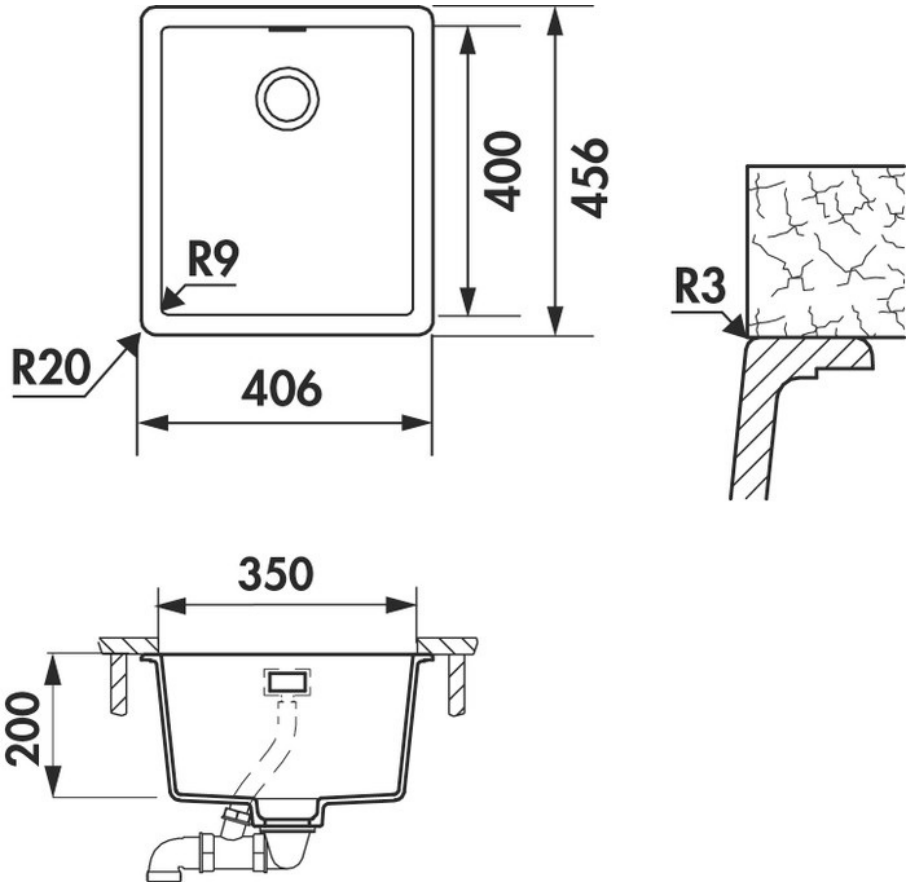

luisina DESIGN

La Boisinière - 35530 Servon-sur-Vilaine
Tél : 02 99 00 24 24
SIRET 31828963400038 - RCS Rennes B 318 289 634 - TVA FR41318289634

SCD LUISINA © 1989-2024