luisina DESIGN

# RC302055

RC302055

Mitigeur avec cartouche céramique, débit à 9,25L/mn à 3 bars. Flexibles fixes.

Scannez-moi pour retrouver la fiche produit !

## Spécifications techniques

### Matériau & Coloris

| | |
|---|---|
| Matériau | Inox massif |
| Couleur | Inox |

### Dimensions & Poids

| | |
|---|---|
| Hauteur (en mm) | 215 |
| Hauteur sous bec (en mm) | 135 |
| Longueur de bec (en mm) | 212 |
| Diamètre base (en mm) | 54 |
| Perçage (en mm) | 35 |

### Informations complémentaires

| | |
|---|---|
| Type de modèle | Mitigeur |
| Type de bec | Bec pivotant |
| Douchette | Sans douchette |
| Mécanisme | Cartouche à disque céramique |
| Economiseur d'eau | Oui |

| | |
|---|---|
| Raccordement | Flexible 3/8 |
| Degré de rotation (°) | 360 |
| Débit à 3 bars(L/mn) | 9.25 |
| Norme | ACS |
| Code EAN | 3537390411743 |

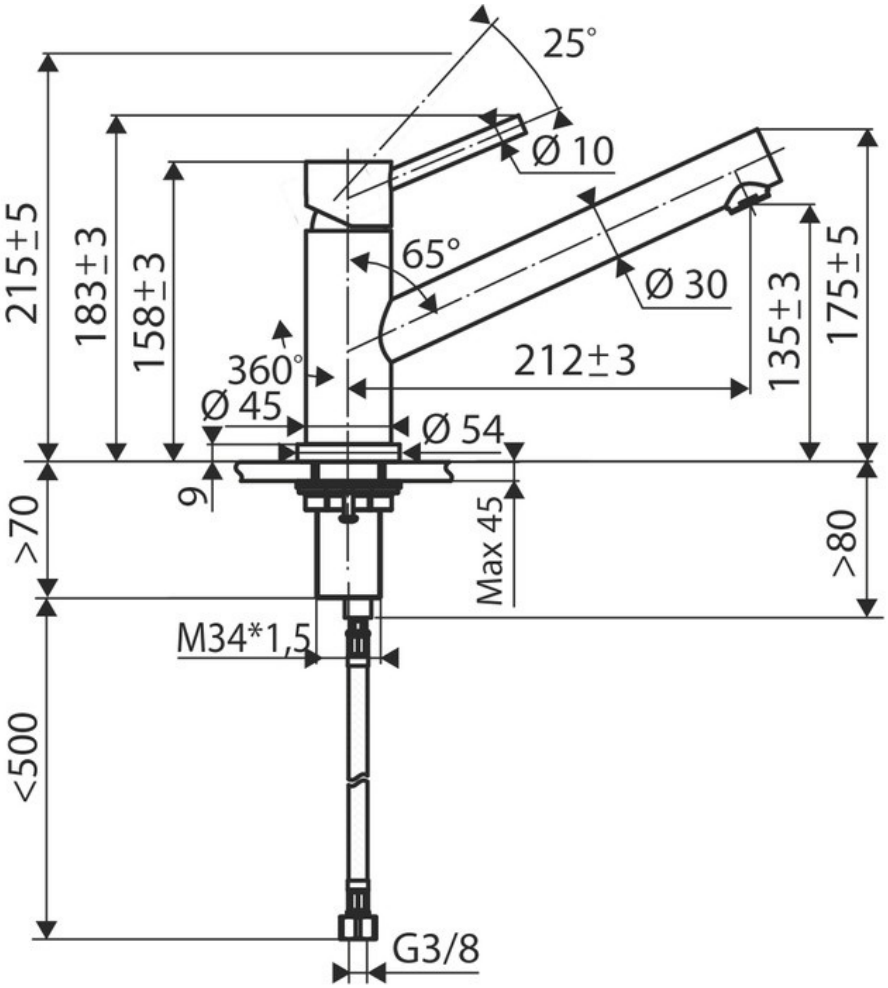


luisina
DESIGN

*La Boisinière - 35530 Servon-sur-Vilaine*
Tél : 02 99 00 24 24
SIRET 31828963400038 - RCS Rennes B 318 289 634 - TVA FR41318289634
SCD LUISINA © 1989-2024