luisina DESIGN

RCD73079

RCD73079

Mitigeur avec cartouche céramique, débit à 13L/mn à 3 bars. Flexibles fixes.

Scannez-moi pour retrouver la fiche produit !

Spécifications techniques

Matériau & Coloris

Matériau	Laiton
Couleur	Noir

Dimensions & Poids

Hauteur (en mm)	319
Hauteur sous bec (en mm)	220
Longueur de bec (en mm)	180
Diamètre base (en mm)	50
Perçage (en mm)	35

Informations complémentaires

Type de modèle	Mitigeur
Type de bec	Bec pivotant
Douchette	Sans douchette
Mécanisme	Cartouche à disque céramique
Limiteur de température	Oui

Raccordement	Flexible 3/8
Degré de rotation (°)	360
Débit à 3 bars(L/mn)	13
Norme	ACS
Code EAN	3537390405544

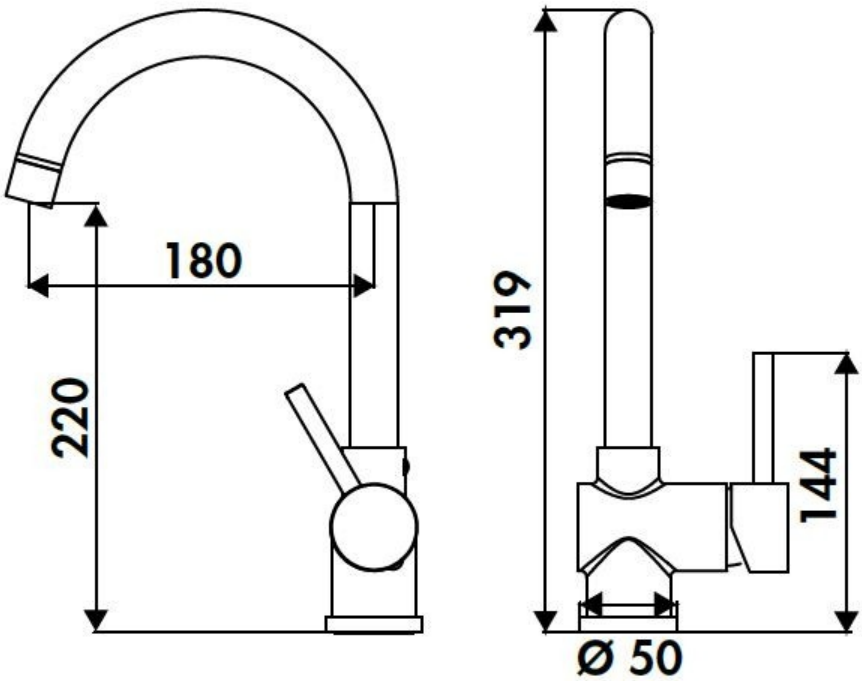

luisina
DESIGN

La Boisinière - 35530 Servon-sur-Vilaine
Tél : 02 99 00 24 24
SIRET 31828963400038 - RCS Rennes B 318 289 634 - TVA FR41318289634
SCD LUISINA © 1989-2024