Tubulure Airone HT003

HT003

Coude 90, conduit rectangulaire latéral

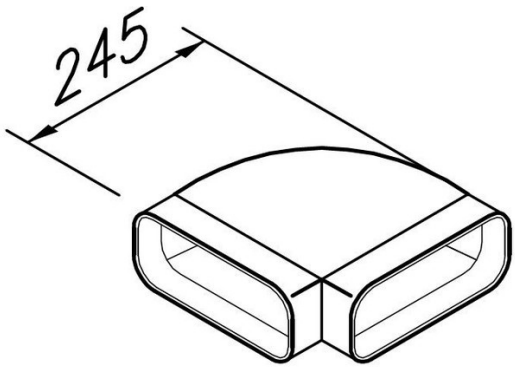

Scannez-moi pour retrouver la fiche produit !

Spécifications techniques

Dimensions & Poids

Longueur (en mm)	245
Poids net (en kg)	0.3

Informations complémentaires

Code EAN	3537390317489

La Boisinière - 35530 Servon-sur-Vilaine
Tél : 02 99 00 24 24
SIRET 31828963400038 - RCS Rennes B 318 289 634 - TVA FR41318289634
SCD LUISINA © 1989-2025