luisina DESIGN

Piètement Edouardien

T51 CHR

Piétement pour lavabo Edouardien 1210 x 510 mm.

Scannez-moi pour retrouver la fiche produit !

Spécifications techniques

Matériau & Coloris

Matériau	Acier
Couleur	Chromé

Dimensions & Poids

Longueur (en mm)	1130
Largeur (en mm)	545
Hauteur (en mm)	740
Poids net (en kg)	3.5

Informations complémentaires

Code EAN	5055806032415

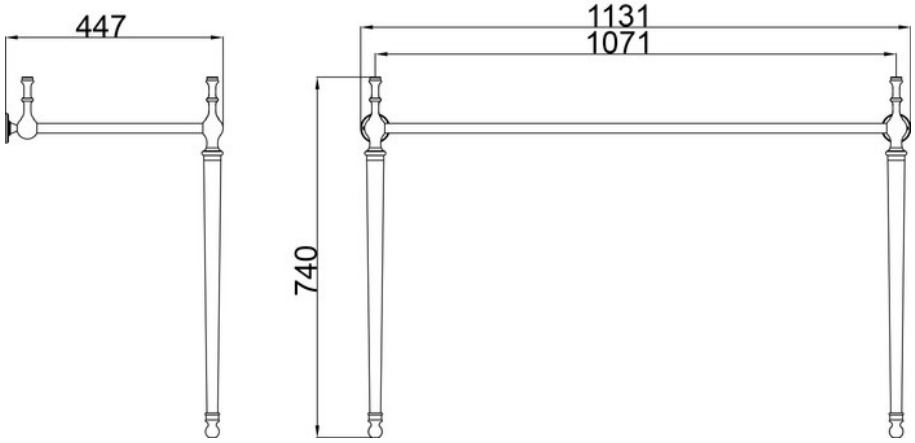

luisina
DESIGN

La Boisinière - 35530 Servon-sur-Vilaine
Tél : 02 99 00 24 24
SIRET 31828963400038 - RCS Rennes B 318 289 634 - TVA FR41318289634
SCD LUISINA © 1989-2024