luisina DESIGN

Helios Aluminium

ZEN SLT61 005

Spot LED 2,8W à poser coloris Aluminium, avec interrupteur tactile

Spot LED lumière chaude avec interrupteur. Nécessite un convertisseur 15W - ZEN1002006 - qui permet de brancher jusqu'à 5 spots.

Scannez-moi pour retrouver la fiche produit !

Spécifications techniques

Matériau & Coloris

Couleur	Aluminium

Dimensions & Poids

Longueur (en mm)	Ø68
Epaisseur (en mm)	7
Longueur câble (en mm)	2000
Poids net (en kg)	0.05

Informations complémentaires

Installation	À poser
Source lumineuse	Leds
Type lumière	Chaude
Tension (volt)	12
Puissance (watt)	2.8
Efficience (lm/W)	64

Température Kelvin (°K)	2700
Classe de protection	3
Indice de protection	IP20
Fixations	Vis incluses
Code EAN	3537390316000

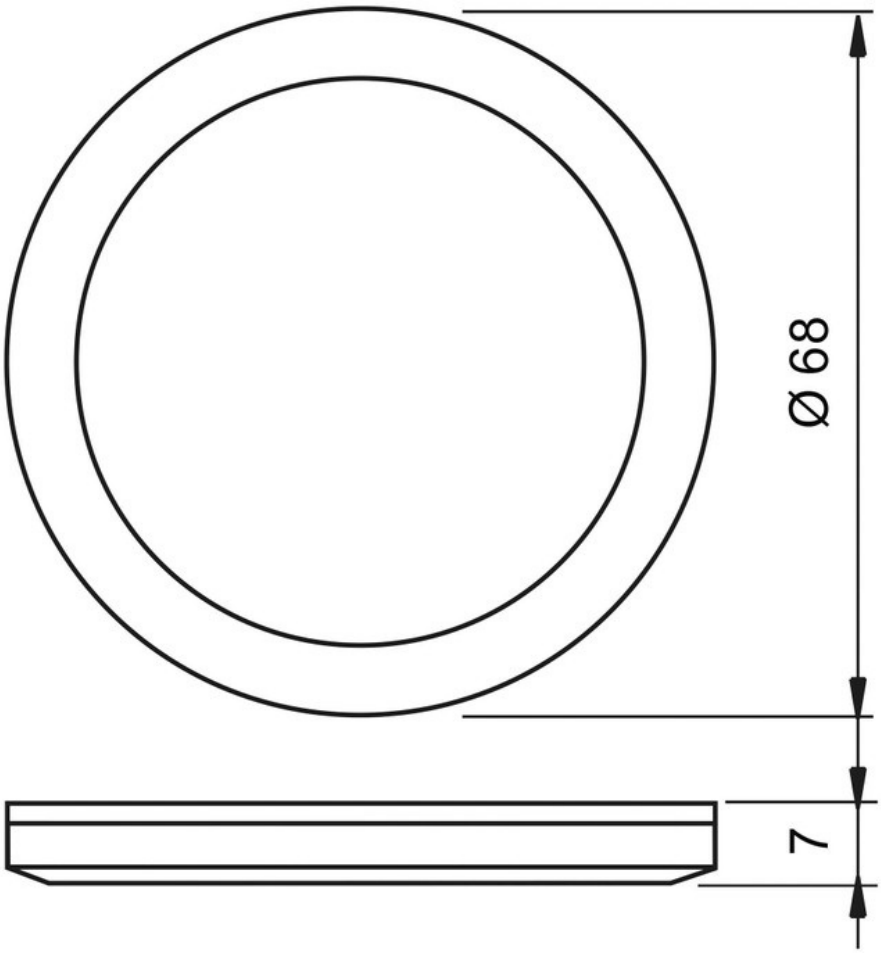

La Boisinière - 35530 Servon-sur-Vilaine
Tél : 02 99 00 24 24
SIRET 31828963400038 - RCS Rennes B 318 289 634 - TVA FR41318289634
SCD LUISINA © 1989-2025