luisina DESIGN

Lavabo Classique

B153TH

Lavabo à poser Classique en céramique - 580 x 650 mm - 3 trous de robinet

Lavabo rectangulaire à poser avec trop-plein et plage de robinetterie.

Scannez-moi pour retrouver la fiche produit !

Spécifications techniques

Matériau & Coloris

Matériau	Céramique
Couleur	Blanc

Dimensions & Poids

Longueur (en mm)	650
Largeur (en mm)	580
Hauteur (en mm)	297
Diamètre bonde (en mm)	45

Informations complémentaires

Installation	À poser
Plage robinetterie	Oui - Percé
Trop plein	Oui
Vidage	Livré sans vidage
Code EAN	5055806001268

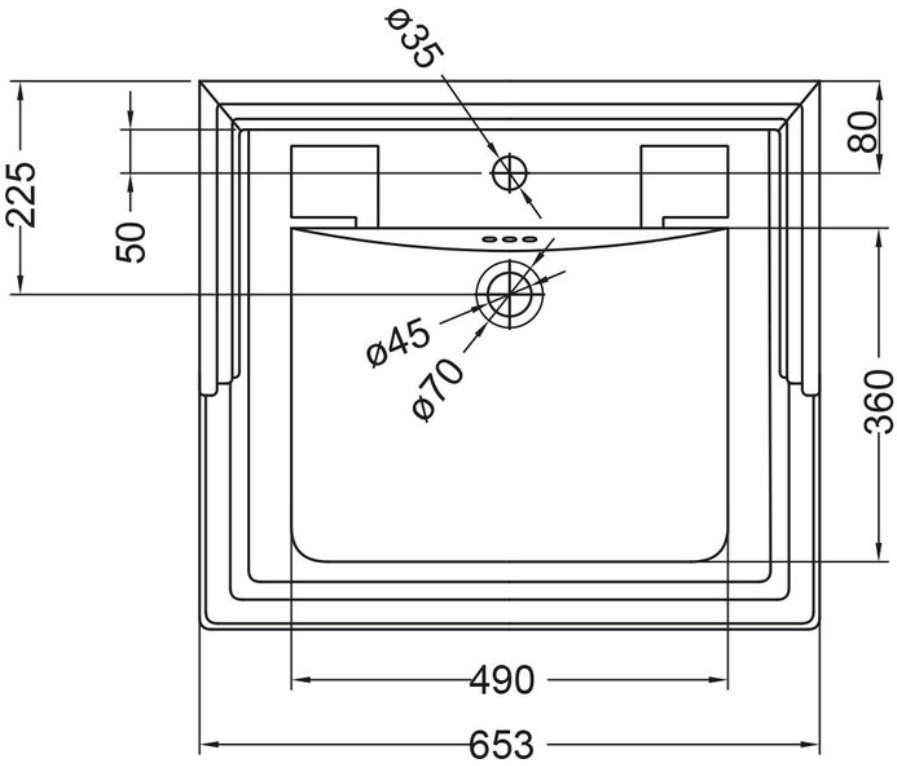

luisina
DESIGN

La Boisinière - 35530 Servon-sur-Vilaine
Tél : 02 99 00 24 24
SIRET 31828963400038 - RCS Rennes B 318 289 634 - TVA FR41318289634
SCD LUISINA © 1989-2025