luisina DESIGN

Barre support ASSUP10

ASSUP10

Barre parallèle support mural 1600 mm

Barre recoupable si besoin.

Scannez-moi pour retrouver la fiche produit !

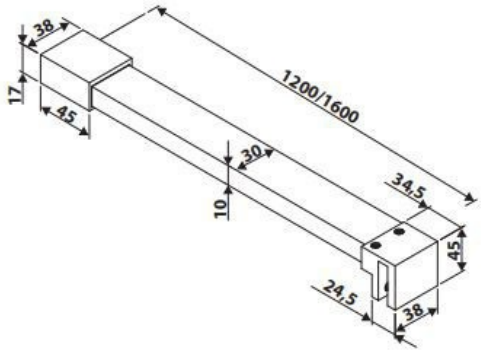

Spécifications techniques

Matériau & Coloris

Matériau	Métal
Couleur	Chromé

Dimensions & Poids

Longueur (en mm)	1600
Largeur (en mm)	38
Poids net (en kg)	1

Informations complémentaires

Code EAN	8718215733522

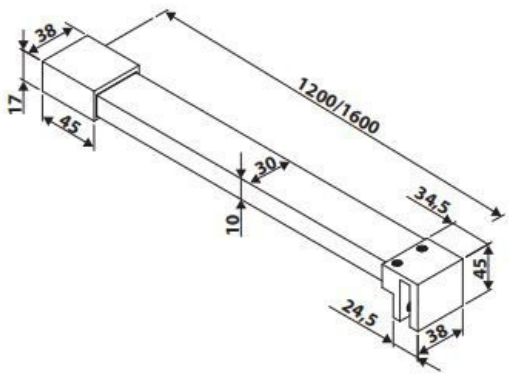

luisina
DESIGN

La Boisinière - 35530 Servon-sur-Vilaine
Tél : 02 99 00 24 24
SIRET 31828963400038 - RCS Rennes B 318 289 634 - TVA FR41318289634
SCD LUISINA © 1989-2025