luisina DESIGN

Baignoire Verde

R43

Baignoire Acrylique Verde 1700 x 800 mm

Baignoire Verde en lucite acrylique. Tabliers pour compléter votre projet : Panneau avant R25F 170x54 cm. Panneau latéral R29E 78x54 cm.

Scannez-moi pour retrouver la fiche produit !

Spécifications techniques

Matériau & Coloris

Matériau	Acrylique
Couleur	Blanc

Dimensions & Poids

Longueur (en mm)	1700
Largeur (en mm)	800
Hauteur (en mm)	565
Longueur intérieure (en mm)	1108
Largeur intérieure (en mm)	460
Hauteur intérieure (en mm)	415
Dimensions tablier (en mm)	1700x540 et 780x540
Poids net (en kg)	27.5

Informations complémentaires

Type de baignoire	Baignoire à encastrer

Contenance (en L)	125
Inclinaison dossier	126°
Pieds	Inclus
Tablier	Non inclus
Bonde	En option -K140-A.01 / TK104-PL.01 / UTK-04.01 / TK157.01
Emplacement vidage	Central
Barre de renfort	Oui
Plage robinetterie	Oui
Code EAN	5055806012745

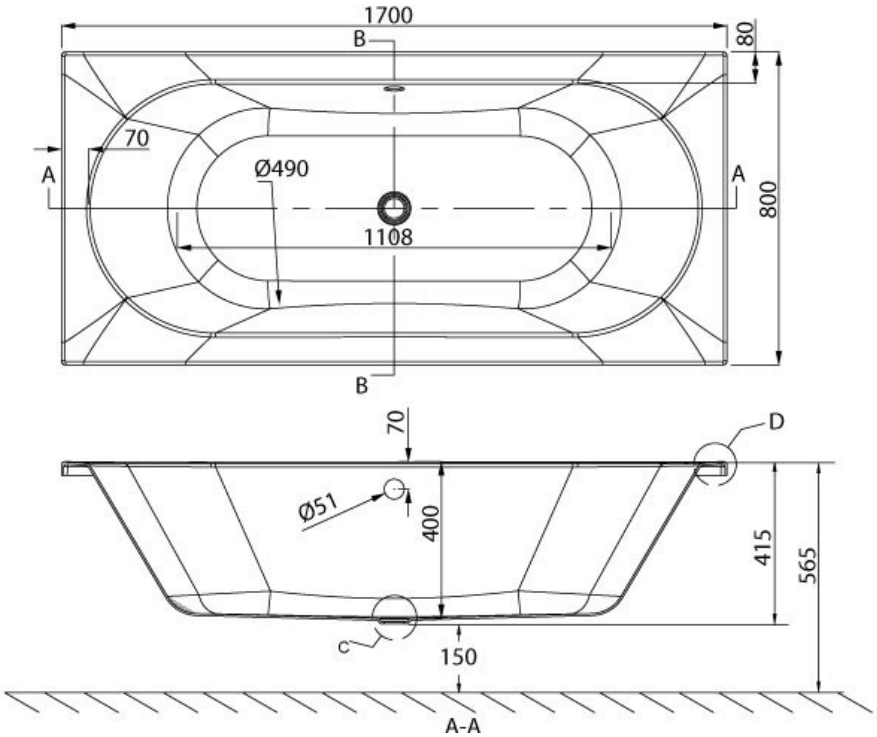

luisina DESIGN

La Boisinière - 35530 Servon-sur-Vilaine
Tél : 02 99 00 24 24
SIRET 31828963400038 - RCS Rennes B 318 289 634 - TVA FR41318289634
SCD LUISINA © 1989-2024