luisina DESIGN

Nocturne Polaris

EVSP8000XL106

Cuve sous-plan Luisina 1 grand bac coloris Polaris

Rayons de découpe sous plan : 9 mm. Cuve sous-plan Luisidiam avec vidage manuel perfect drain. En option : bonde 84 mm et trop-plein finition Gun metal AV400050088, finition Cuivre AV400050094, finition Or AV400050018. Disponible en version à encastrer avec le kit AEFIX630194.

Scannez-moi pour retrouver la fiche produit !

Spécifications techniques

Matériau & Coloris

Matériau	Luisidiam
Couleur	Blanc
Couleur évier	Polaris

Dimensions & Poids

Largeur (en mm)	750
Profondeur (en mm)	455
Dimension mini sous-évier (en mm)	800
Largeur encastrement (en mm)	694
Profondeur encastrement (en mm)	400
Largeur cuve (en mm)	694
Profondeur cuve (en mm)	384
Hauteur cuve (en mm)	200
Diamètre bonde cuve (en mm)	84

Rayon angle (en mm)	9
Poids net (en kg)	15.2

Informations complémentaires

Type de cuve	Sous-plan
Nombre de bacs	1 grand bac
Type vidage	Manuel Perfect Drain
Trop plein	Oui
Montage robinetterie sur évier	Non
Norme	EN13310
Code EAN	3537390548920
Marque	Schock

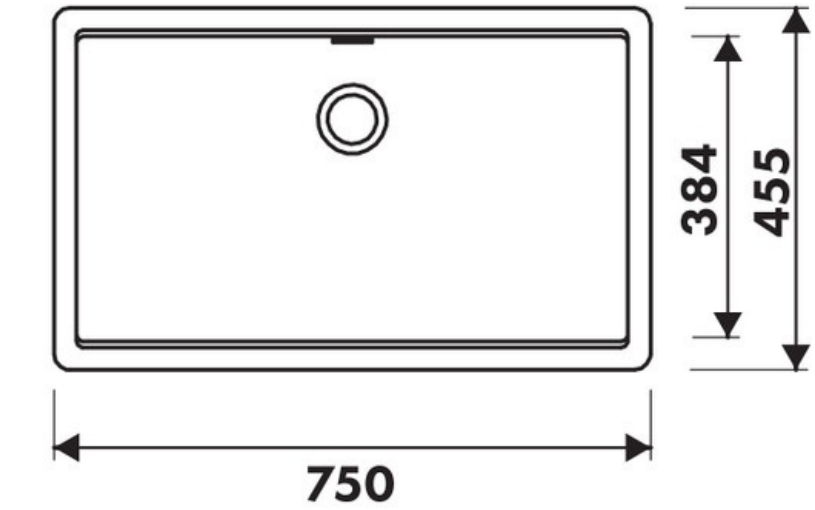

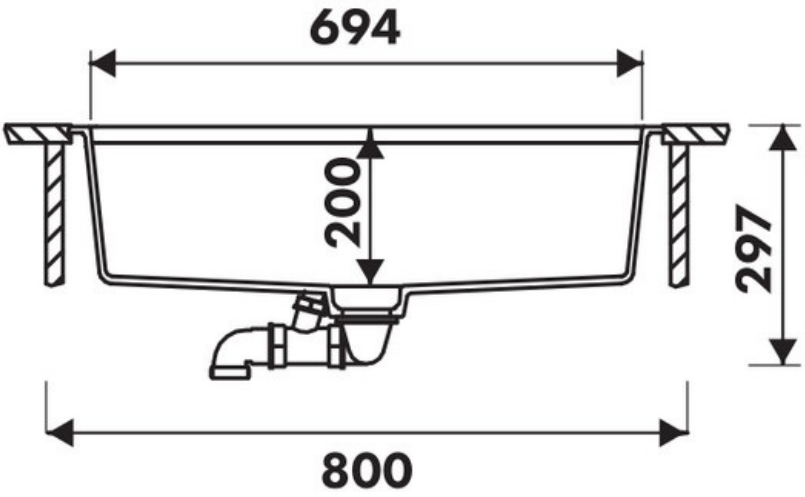

luisina DESIGN

La Boisinière - 35530 Servon-sur-Vilaine
Tél : 02 99 00 24 24
SIRET 31828963400038 - RCS Rennes B 318 289 634 - TVA FR41318289634
SCD LUISINA © 1989-2025