luisina DESIGN

RC0011DO015

RC0011DO015

Mitigeur de cuisine Luisina, bec pivotant chromé avec douchette mobile double jet

Mitigeur avec cartouche céramique, débit à 8L/mn à 3 bars. Flexibles fixes.

Scannez-moi pour retrouver la fiche produit !

Spécifications techniques

Matériau & Coloris

Matériau	Laiton
Couleur	Chromé

Dimensions & Poids

Hauteur (en mm)	470
Hauteur sous bec (en mm)	234
Longueur de bec (en mm)	222
Diamètre base (en mm)	50
Perçage (en mm)	35

Informations complémentaires

Type de modèle	Mitigeur
Type de bec	Bec pivotant
Douchette	Douchette mobile double jet
Mécanisme	Cartouche à disque céramique

Raccordement	Flexible 3/8
Degré de rotation (°)	360
Débit à 3 bars(L/mn)	8
Norme	ACS
Code EAN	3537390604541

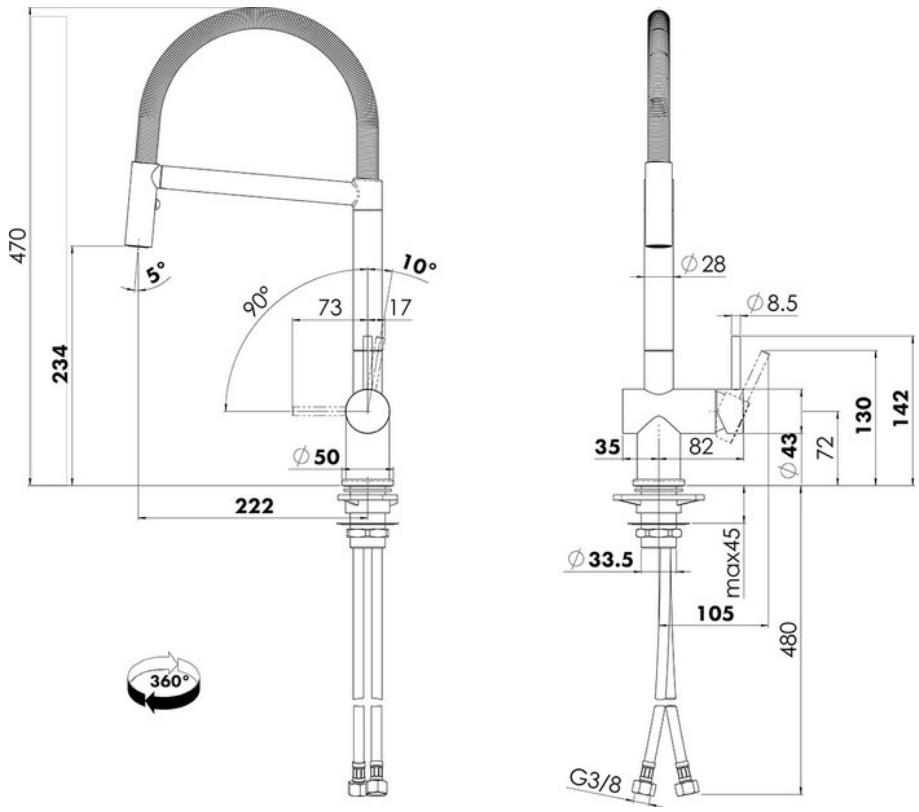

La Boisinière - 35530 Servon-sur-Vilaine
Tél : 02 99 00 24 24
SIRET 31828963400038 - RCS Rennes B 318 289 634 - TVA FR41318289634
SCD LUISINA © 1989-2025