luisina DESIGN

Triton Noir

HO0005009

Hotte îlot Airone Triton 90 cm coloris Noir

Hotte livrée en version recyclage. Télécommande fournie.

Scannez-moi pour retrouver la fiche produit !

Spécifications techniques

Matériau & Coloris

Matériau	Métal
Couleur	Noir

Dimensions & Poids

Catégorie dimension hotte (en mm)	900 - 1200
Largeur (en mm)	955
Profondeur (en mm)	545
Hauteur (en mm)	320
Diamètre de sortie d'air (en mm)	150
Poids net (en kg)	23

Informations complémentaires

Marque hotte	Airone
Type de hotte	Ilot
Installation	Recyclage
Commandes	Télécommande / Molette

Nombre vitesse aspiration	4
Débit d'air minimum (m3/h)	350
Débit d'air max (m3/h)	650
Niveau sonore min (dB)	45
Niveau sonore max (dB)	68
Pression (PBEP)(PA)	380
Eclairage	Bande LED
Nombre de lampes	1 x 26 W
Filtre à charbon	Filtre à charbon inclus
Types de filtres à charbon	Recharge charbon actif 4Kg
Référence filtre à charbon	KSC01
Filtres à graisse	Filtre à graisse inclus
Types de filtres à graisse	Aluminium
Indicateur de saturation des filtres	Oui
Timer	Arrêt automatique
Température Kelvin (°K)	3000
Code EAN	3537390604091
Nouveautés	Oui

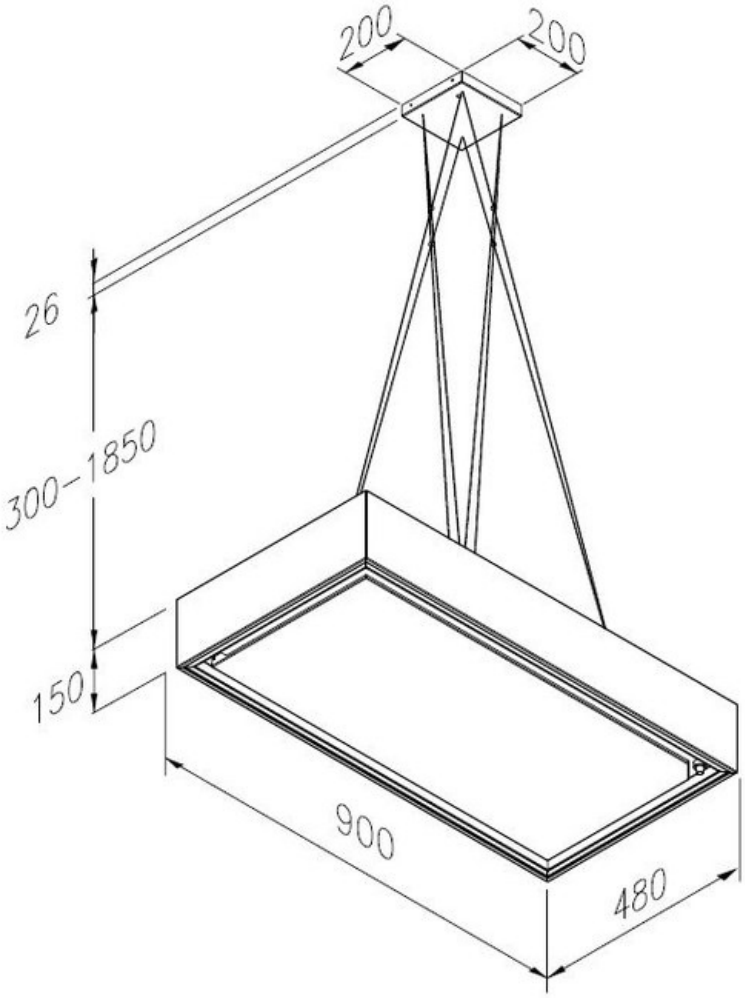

luisina
DESIGN

La Boisinière - 35530 Servon-sur-Vilaine
Tél : 02 99 00 24 24
SIRET 31828963400038 - RCS Rennes B 318 289 634 - TVA FR41318289634
SCD LUISINA © 1989-2025