luisina DESIGN

Quadrille Gris Métal

EVSP987 022E

Cuve sous-plan Luisina 1 bac coloris Gris Métal

Rayons de découpe 5 mm. Diamètre de perçage pour la manette de vidage : 35 mm. Cuve sous-plan Luisigranit avec vidage automatique chromé.

Scannez-moi pour retrouver la fiche produit !

Spécifications techniques

Matériau & Coloris

Matériau	Luisigranit
Couleur	Gris
Couleur évier	Gris Métal

Dimensions & Poids

Largeur (en mm)	540
Profondeur (en mm)	440
Dimension mini sous-évier (en mm)	600
Largeur encastrement (en mm)	500
Profondeur encastrement (en mm)	400
Largeur cuve (en mm)	500
Profondeur cuve (en mm)	400
Hauteur cuve (en mm)	200
Diamètre bonde cuve (en mm)	90

Poids net (en kg)	8.08

Informations complémentaires

Type de cuve	Sous-plan
Nombre de bacs	1 bac
Type vidage	Automatique chromé
Trop plein	Oui
Montage robinetterie sur évier	Non
Norme	EN13310
Code EAN	3537390231143
Marque	Luisina

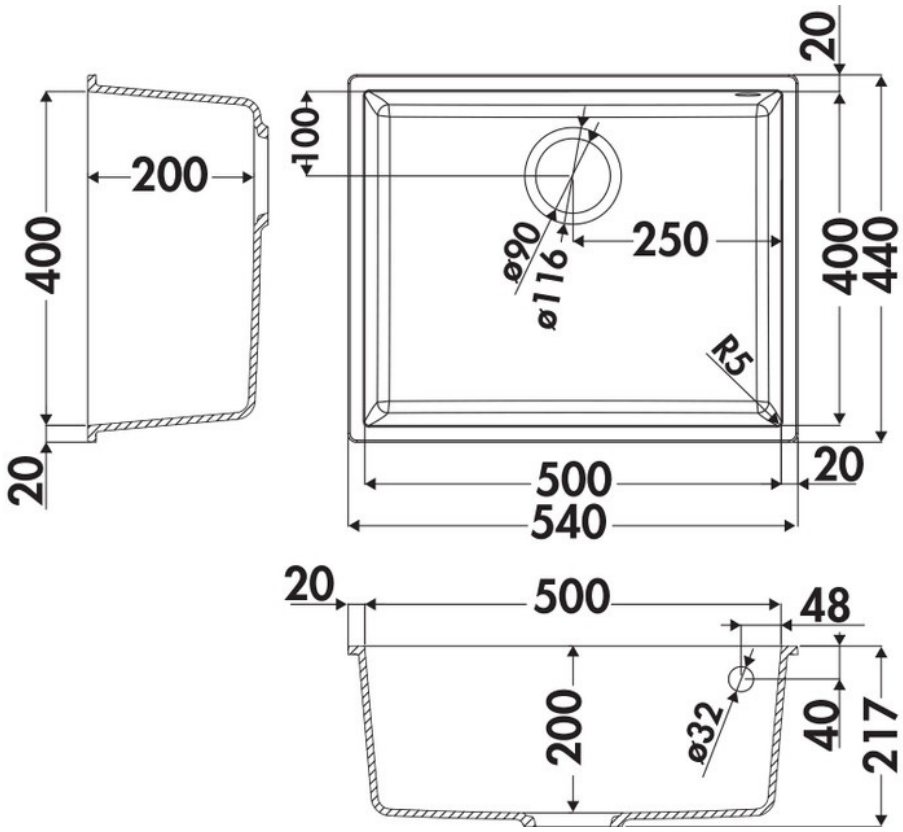

luisina
DESIGN

La Boisinière - 35530 Servon-sur-Vilaine
Tél : 02 99 00 24 24
SIRET 31828963400038 - RCS Rennes B 318 289 634 - TVA FR41318289634
SCD LUISINA © 1989-2024