luisina DESIGN

Eviers d'angle Crème

EV6708 02 KR

Evier d'angle Villeroy & Boch 2 bacs, 1 vide-sauce, 1 égouttoir coloris Crème

Diamètre de perçage pour la manette de vidage : 35 mm. Evier à encastrer Luisiceram avec vidage automatique chromé.

Scannez-moi pour retrouver la fiche produit !

Spécifications techniques

Matériau & Coloris

Matériau	Luisiceram
Couleur	Beige
Couleur évier	Crème

Dimensions & Poids

Largeur (en mm)	1075
Profondeur (en mm)	600
Dimension mini sous-évier (en mm)	900
Largeur cuve 1 (en mm)	445
Profondeur cuve 1 (en mm)	350
Hauteur cuve 1 (en mm)	205
Diamètre bonde cuve 1 (en mm)	90
Largeur cuve 2 (en mm)	330
Hauteur cuve 2 (en mm)	155

Diamètre bonde cuve 2 (en mm)	62
Poids net (en kg)	30.8

Informations complémentaires

Type d'évier	À encastrer
Nombre de bacs	2 bacs 1/2
Type vidage	Automatique chromé
Trop plein	Oui
Montage robinetterie sur évier	Oui
Positionnement égouttoir	Droite
Nombre trous prépercés par côté	1
Nombre d'égouttoirs	1
Norme	EN13310
Code EAN	4047289527930
Marque	Villeroy & Boch

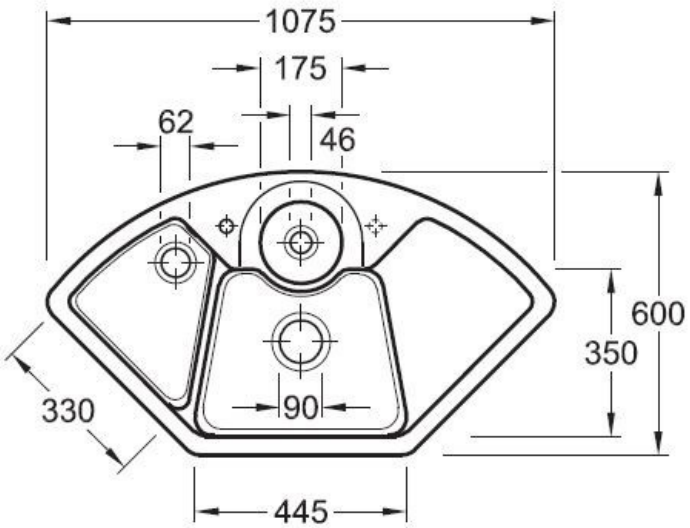

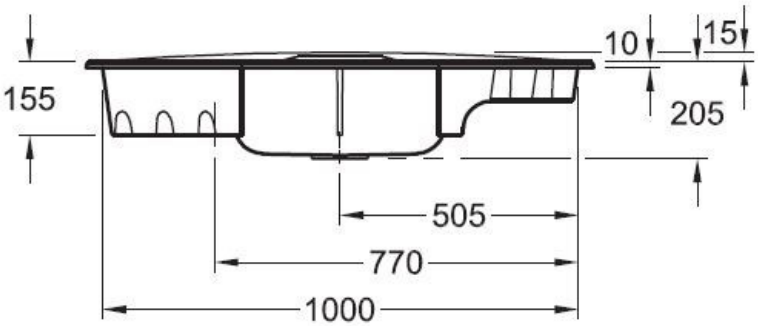

La Boisinière - 35530 Servon-sur-Vilaine
Tél : 02 99 00 24 24
SIRET 31828963400038 - RCS Rennes B 318 289 634 - TVA FR41318289634
SCD LUISINA © 1989-2024