luisina DESIGN

# Teatro Puro

EV21311236

## Evier à encastrer Luisina 1 bac, 1 égouttoir coloris Puro

Evier à encastrer Luisidiam avec vidage manuel chromé. En option : bonde 90 mm et trop-plein finition Gun metal AV400078088, finition Cuivre AV400078094, finition Or AV400078018. Installation possible en sous-plan avec le kit de fixation AEFIX630168.

Scannez-moi pour retrouver la fiche produit !

# Spécifications techniques

## Matériau & Coloris

| | |
|---|---|
| Matériau | Luisidiam |
| Couleur | Noir |
| Couleur évier | Puro |

## Dimensions & Poids

| | |
|---|---|
| Largeur (en mm) | 780 |
| Profondeur (en mm) | 500 |
| Dimension mini sous-évier (en mm) | 600 |
| Largeur encastrement (en mm) | 766 |
| Profondeur encastrement (en mm) | 486 |
| Largeur cuve (en mm) | 472 |
| Profondeur cuve (en mm) | 427 |
| Hauteur cuve (en mm) | 198 |
| Diamètre bonde cuve (en mm) | 84 |

| | |
|---|---|
| Rayon angle (en mm) | 10 |

## Informations complémentaires

| | |
|---|---|
| Type d'évier | À encastrer |
| Nombre de bacs | 1 bac |
| Type vidage | Manuel chromé |
| Trop plein | Oui |
| Montage robinetterie sur évier | Oui |
| Positionnement égouttoir | Réversible |
| Nombre trous prépercés par côté | 1 |
| Nombre d'égouttoirs | 1 |
| Norme | EN13310 |
| Code EAN | 3537390605180 |
| Marque | Schock |

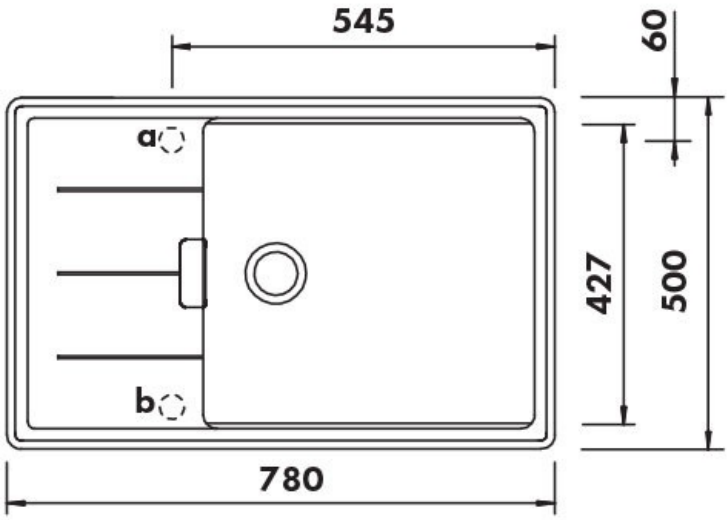


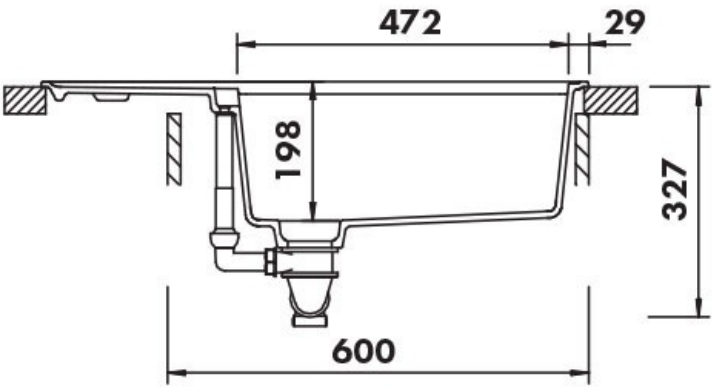

*La Boisinière - 35530 Servon-sur-Vilaine*
Tél : 02 99 00 24 24
SIRET 31828963400038 - RCS Rennes B 318 289 634 - TVA FR41318289634
SCD LUISINA © 1989-2025