luisina DESIGN

Louis le Grand III Blanc

E3400N0ST006

Scannez-moi pour retrouver la fiche produit !

Evier à poser Esprit Chambord 1 bac avec un côté réversible plat ou cannelé, coloris Blanc Brillant

Evier à poser Luisiceram. Cet évier n'étant pas pourvu de trop-plein, nous vous recommandons lors de l'installation d'utiliser impérativement une bonde classique à écoulement libre (non proposée pour l'instant dans notre offre produits) pour éviter tout risque de débordement.

Spécifications techniques

Matériau & Coloris

Matériau	Luisiceram
Couleur	Blanc
Couleur évier	Blanc brillant

Dimensions & Poids

Largeur (en mm)	838
Profondeur (en mm)	460
Largeur cuve (en mm)	790
Profondeur cuve (en mm)	412
Hauteur cuve (en mm)	236
Diamètre bonde cuve (en mm)	95
Rayon angle (en mm)	R20

Poids net (en kg)	50
Largeur cuve principale (en mm)	790

Informations complémentaires

Type d'évier	À poser
Nombre de bacs	1 bac
Trop plein	Non
Montage robinetterie sur évier	Non
Norme	EN13310
Code EAN	3537390517391
Marque	Chambord

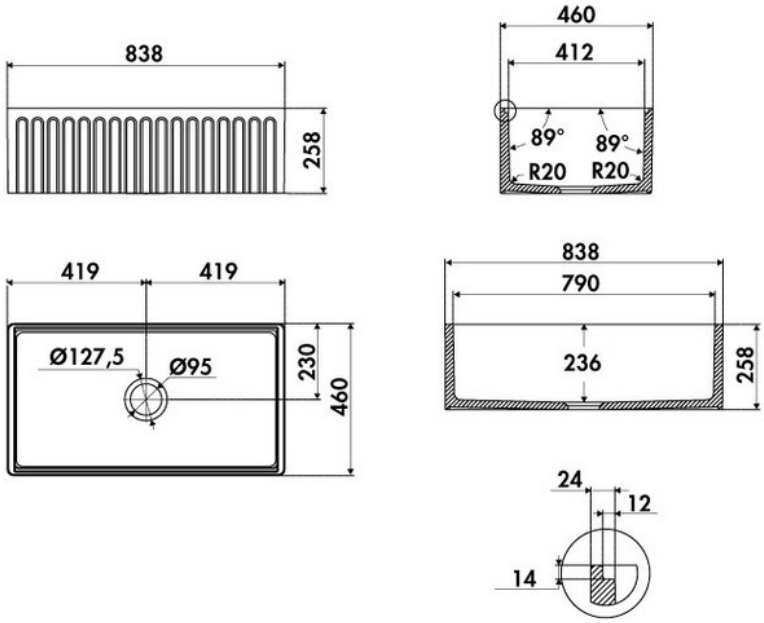

luisina DESIGN

La Boisinière - 35530 Servon-sur-Vilaine
Tél : 02 99 00 24 24
SIRET 31828963400038 - RCS Rennes B 318 289 634 - TVA FR41318289634
SCD LUISINA © 1989-2025