luisina DESIGN

Subway SU Blanc

EV3310 02 R1

Cuve sous-plan Villeroy & Boch 1 bac coloris Blanc

Découpe : voir le plan livré avec la cuve. Diamètre de perçage pour la manette de vidage : 20 mm. Cuve sous-plan Luisiceram avec vidage automatique chromé.

Scannez-moi pour retrouver la fiche produit !

Spécifications techniques

Matériau & Coloris

Matériau	Luisiceram
Couleur	Blanc
Couleur évier	Blanc

Dimensions & Poids

Largeur (en mm)	545
Profondeur (en mm)	440
Dimension mini sous-évier (en mm)	600
Largeur cuve (en mm)	495
Profondeur cuve (en mm)	390
Hauteur cuve (en mm)	213
Diamètre bonde cuve (en mm)	90

Informations complémentaires

Type de cuve	Sous-plan

Nombre de bacs	1 bac
Type vidage	Automatique chromé
Trop plein	Oui
Montage robinetterie sur évier	Non
Norme	EN13310
Code EAN	3537390310732
Marque	Villeroy & Boch

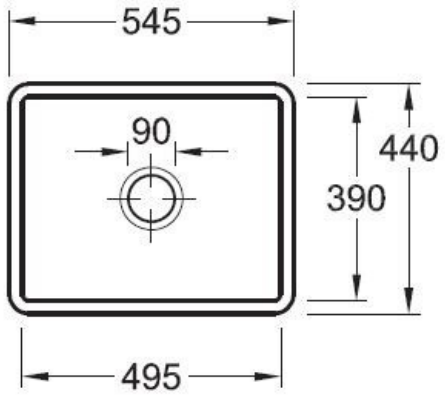

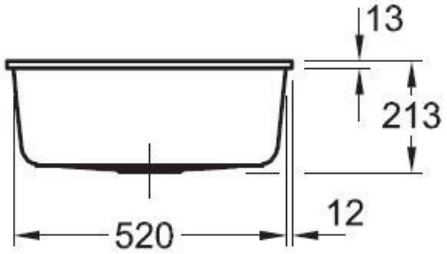

La Boisinière - 35530 Servon-sur-Vilaine
Tél : 02 99 00 24 24
SIRET 31828963400038 - RCS Rennes B 318 289 634 - TVA FR41318289634
SCD LUISINA © 1989-2024