luisina DESIGN

Eviers spéciaux Blanc

EV576 006

Evier spécial Luisina 1 bac coloris Blanc

Diamètre de perçage pour la manette de vidage : 35 mm. Evier à encastrer Naturalite avec vidage manuel chromé.

Scannez-moi pour retrouver la fiche produit !

Spécifications techniques

Matériau & Coloris

Matériau	Naturalite
Couleur	Blanc
Couleur évier	Blanc

Dimensions & Poids

Largeur (en mm)	480
Profondeur (en mm)	500
Dimension mini sous-évier (en mm)	500
Largeur encastrement (en mm)	473
Profondeur encastrement (en mm)	453
Largeur cuve (en mm)	400
Profondeur cuve (en mm)	400
Hauteur cuve (en mm)	202
Diamètre bonde cuve (en mm)	90

Poids net (en kg)	4.9

Informations complémentaires

Type d'évier	À encastrer
Nombre de bacs	1 bac
Type vidage	Manuel chromé
Trop plein	Oui
Montage robinetterie sur évier	Oui
Positionnement égouttoir	Sans
Nombre trous prépercés par côté	1
Norme	EN13310
Code EAN	3537390308241
Marque	Luisina

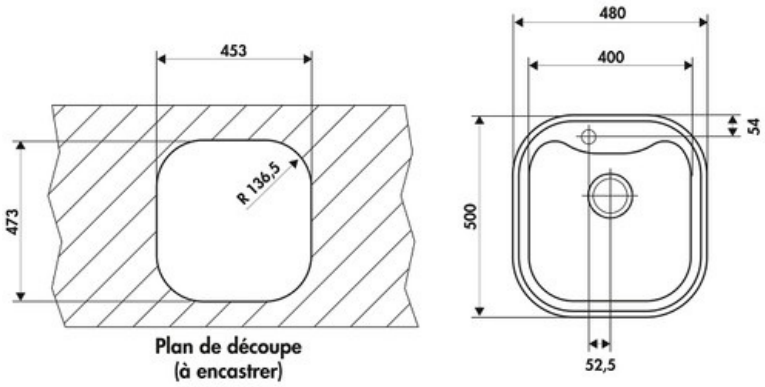

Plan de découpe
(à encastrer)

Installation

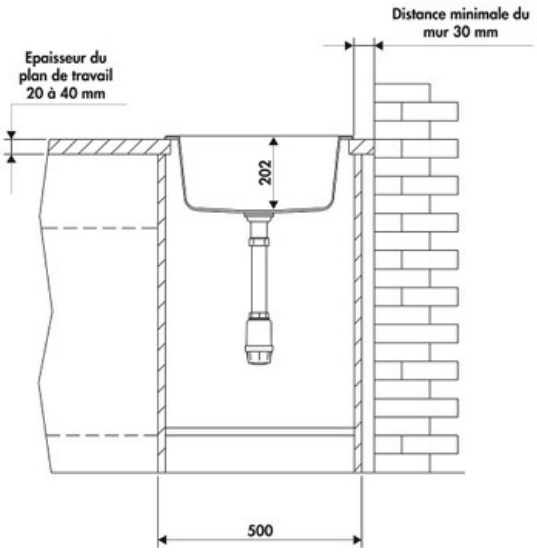

luisina
DESIGN

La Boisinière - 35530 Servon-sur-Vilaine
Tél : 02 99 00 24 24
SIRET 31828963400038 - RCS Rennes B 318 289 634 - TVA FR41318289634
SCD LUISINA © 1989-2024