luisina DESIGN

Fugue Full Black

EV3921 219

Evier à encastrer Luisina 2 bacs, 1 égouttoir coloris Full Black

Diamètre de perçage pour la manette de vidage : 35 mm. Evier à encastrer Luisigranit avec vidage automatique gain de place.

Scannez-moi pour retrouver la fiche produit !

Spécifications techniques

Matériau & Coloris

Matériau	Luisigranit
Couleur	Noir
Couleur évier	Full Black

Dimensions & Poids

Largeur (en mm)	1160
Profondeur (en mm)	500
Dimension mini sous-évier (en mm)	800
Largeur encastrement (en mm)	1144
Profondeur encastrement (en mm)	484
Largeur cuve 1 (en mm)	330
Profondeur cuve 1 (en mm)	410
Hauteur cuve 1 (en mm)	178
Diamètre bonde cuve 1 (en mm)	90
Largeur cuve 2 (en mm)	330
Profondeur cuve 2 (en mm)	410

Hauteur cuve 2 (en mm)	178
Diamètre bonde cuve 2 (en mm)	90
Rayon angle (en mm)	20
Poids net (en kg)	16.5

Informations complémentaires

Type d'évier	À encastrer
Nombre de bacs	2 bacs
Type vidage	Automatique gain de place
Trop plein	Oui
Montage robinetterie sur évier	Oui
Positionnement égouttoir	Réversible
Nombre trous prépercés par côté	1
Nombre d'égouttoirs	1
Norme	EN13310
Code EAN	3537390385303
Marque	Luisina

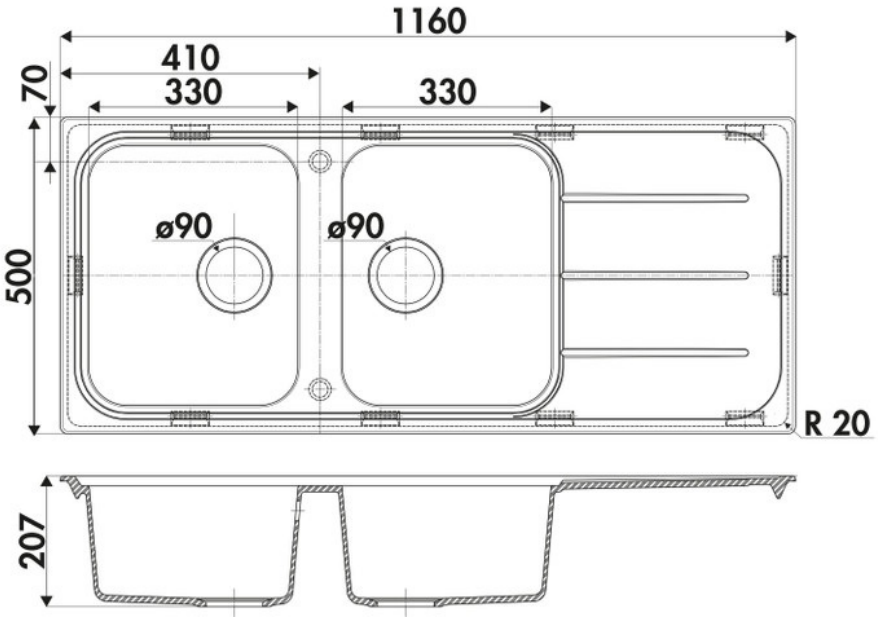

luisina DESIGN

Tél : 02 99 00 24 24
SIRET 31828963400038 - RCS Rennes B 318 289 634 - TVA FR41318289634
SCD LUISINA © 1989-2025