luisina DESIGN

Hip Hop Full Black

EV8711 219

Evier à encastrer Luisina 1 bac, 1 vide-sauce, 1 égouttoir coloris Full Black

Evier à encastrer Luisigranit avec vidage manuel chromé.

Scannez-moi pour retrouver la fiche produit !

Spécifications techniques

Matériau & Coloris

Matériau	Luisigranit
Couleur	Noir
Couleur évier	Full Black

Dimensions & Poids

Largeur (en mm)	1000
Profondeur (en mm)	500
Dimension mini sous-évier (en mm)	600
Largeur encastrement (en mm)	980
Profondeur encastrement (en mm)	480
Largeur cuve 1 (en mm)	345
Profondeur cuve 1 (en mm)	430
Hauteur cuve 1 (en mm)	200
Diamètre bonde cuve 1 (en mm)	90

Largeur cuve 2 (en mm)	155
Profondeur cuve 2 (en mm)	340
Hauteur cuve 2 (en mm)	146
Diamètre bonde cuve 2 (en mm)	90
Rayon angle (en mm)	12
Poids net (en kg)	15.72

Informations complémentaires

Type d'évier	À encastrer
Nombre de bacs	1 bac 1/2
Type vidage	Manuel chromé
Trop plein	Oui
Montage robinetterie sur évier	Oui
Positionnement égouttoir	Réversible
Nombre trous prépercés par côté	1
Nombre d'égouttoirs	1
Norme	EN13310
Code EAN	3537390333724
Marque	Luisina

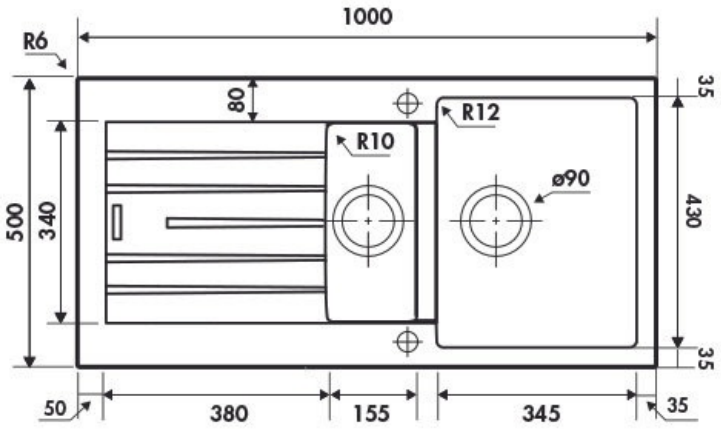

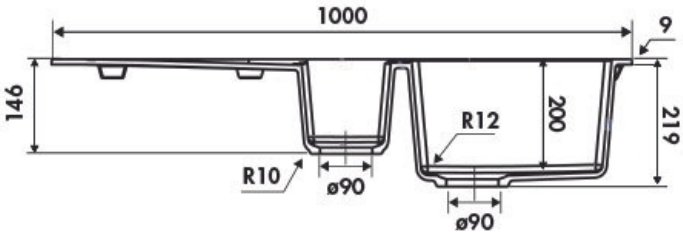

La Boisinière - 35530 Servon-sur-Vilaine
Tél : 02 99 00 24 24
SIRET 31828963400038 - RCS Rennes B 318 289 634 - TVA FR41318289634
SCD LUISINA © 1989-2025