luisina DESIGN

Subway Pure Blanc

EV6781 22 01

Cuve à encastrer Villeroy & Boch 1 bac coloris Blanc

Diamètre de perçage pour la manette de vidage : 20 mm. Cuve à encastrer Luisiceram avec vidage automatique chromé.

Scannez-moi pour retrouver la fiche produit !

Spécifications techniques

Matériau & Coloris

Matériau	Luisiceram
Couleur	Blanc
Couleur évier	Blanc

Dimensions & Poids

Largeur (en mm)	475
Profondeur (en mm)	510
Dimension mini sous-évier (en mm)	450
Largeur encastrement (en mm)	445
Profondeur encastrement (en mm)	480
Largeur cuve (en mm)	375
Profondeur cuve (en mm)	350
Hauteur cuve (en mm)	225
Diamètre bonde cuve (en mm)	90

Poids net (en kg)	13.78

Informations complémentaires

Type de cuve	À encastrer
Nombre de bacs	1 bac
Type vidage	Automatique chromé
Trop plein	Oui
Montage robinetterie sur évier	Oui
Nombre trous prépercés par côté	2
Norme	EN13310
Code EAN	3537390311753
Marque	Villeroy & Boch

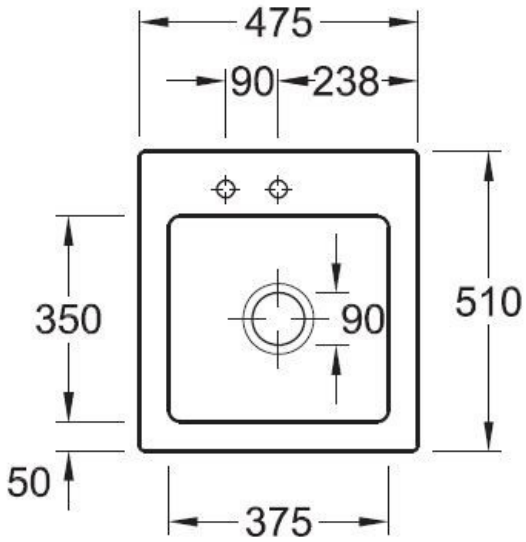

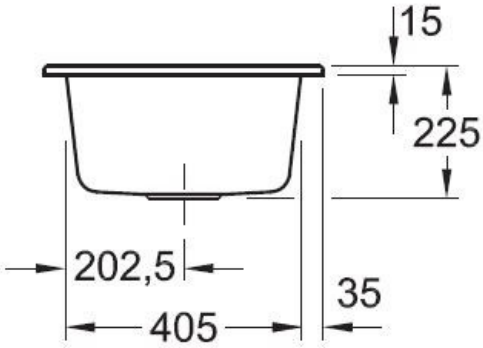

luisina DESIGN

La Boisinière - 35530 Servon-sur-Vilaine
Tél : 02 99 00 24 24
SIRET 31828963400038 - RCS Rennes B 318 289 634 - TVA FR41318289634

SCD LUISINA © 1989-2024