luisina DESIGN

Forte Gris Perle

EV1921 070

Evier à encastrer Luisidiam avec vidage manuel chromé. Installation possible en sous-plan avec le kit de fixation AEFIX630168.

Scannez-moi pour retrouver la fiche produit !

Spécifications techniques

Matériau & Coloris

Matériau	Luisidiam
Couleur	Gris
Couleur évier	Gris Perle

Dimensions & Poids

Largeur (en mm)	1160
Profondeur (en mm)	510
Dimension mini sous-évier (en mm)	800
Largeur encastrement (en mm)	1140
Profondeur encastrement (en mm)	490
Largeur cuve 1 (en mm)	330
Profondeur cuve 1 (en mm)	438
Hauteur cuve 1 (en mm)	195
Diamètre bonde cuve 1 (en mm)	90
Largeur cuve 2 (en mm)	330

Profondeur cuve 2 (en mm)	438
Hauteur cuve 2 (en mm)	195
Diamètre bonde cuve 2 (en mm)	90
Rayon angle (en mm)	10
Poids net (en kg)	18.56

Informations complémentaires

Type d'évier	À encastrer
Nombre de bacs	2 bacs
Type vidage	Manuel chromé
Trop plein	Oui
Montage robinetterie sur évier	Oui
Positionnement égouttoir	Réversible
Nombre trous prépercés par côté	1
Nombre d'égouttoirs	1
Norme	EN13310
Code EAN	3537390431208
Marque	Schock

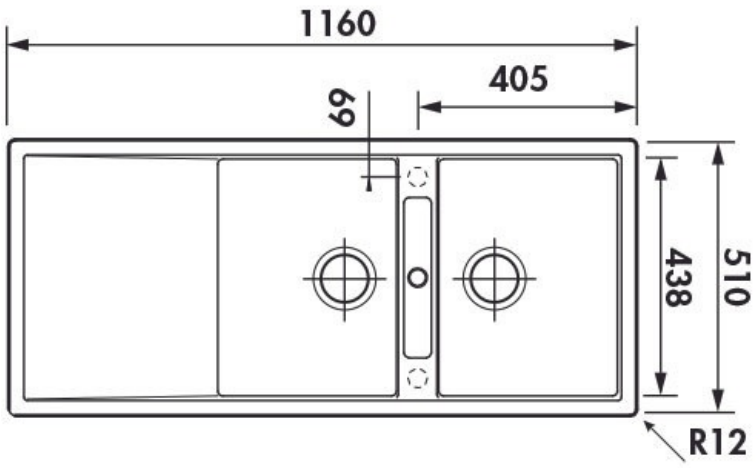

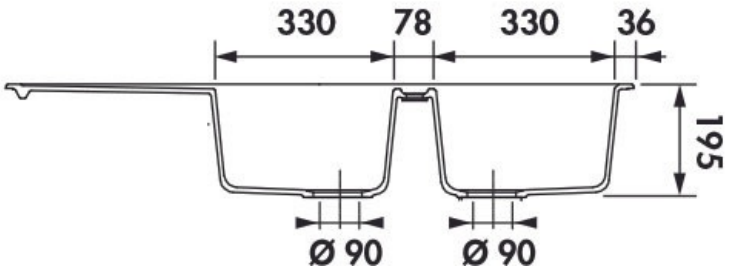

La Boisinière - 35530 Servon-sur-Vilaine
Tél : 02 99 00 24 24
SIRET 31828963400038 - RCS Rennes B 318 289 634 - TVA FR41318289634
SCD LUISINA © 1989-2024