luisina DESIGN

RC717DO015

RC717DO015

Mitigeur de cuisine Luisina, bec pivotant chromé avec douchette extractible monojet

Mitigeur avec cartouche céramique, débit à 11L/mn à 3 bars. Flexibles fixes.

Scannez-moi pour retrouver la fiche produit !

Spécifications techniques

Matériau & Coloris

Matériau	Laiton
Couleur	Chromé

Dimensions & Poids

Hauteur (en mm)	236
Hauteur sous bec (en mm)	155
Longueur de bec (en mm)	186
Diamètre base (en mm)	50
Perçage (en mm)	35

Informations complémentaires

Type de modèle	Mitigeur
Type de bec	Bec pivotant
Douchette	Douchette extractible monojet
Mécanisme	Cartouche à disque céramique

Limiteur de température	Oui
Economiseur d'eau	Oui
Raccordement	Flexible 3/8
Degré de rotation (°)	140
Débit à 3 bars(L/mn)	11
Norme	ACS
Code EAN	3537390482613

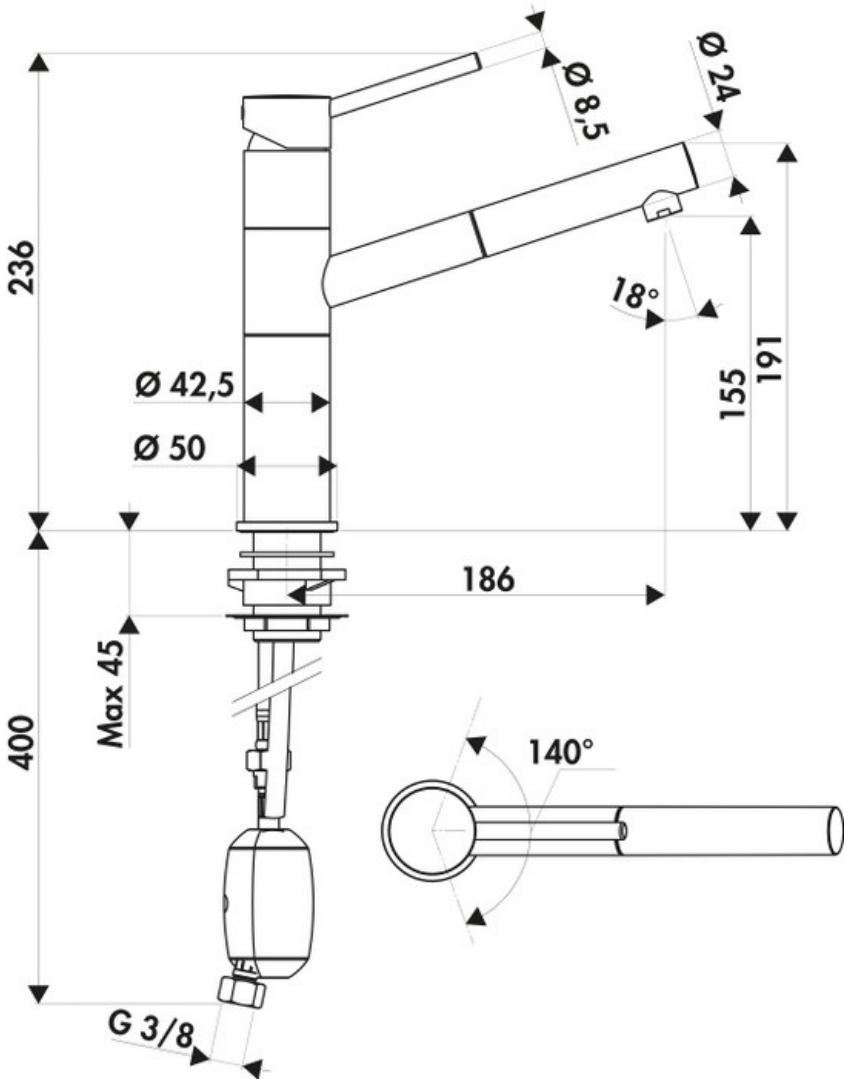

La Boisinière - 35530 Servon-sur-Vilaine
Tél : 02 99 00 24 24
SIRET 31828963400038 - RCS Rennes B 318 289 634 - TVA FR41318289634
SCD LUISINA © 1989-2025