luisina DESIGN

Mitigeur Live

LV199/2035

Mitigeur vasque mural Live inox brossé

Mitigeur équipé d'un limiteur de débit à 50%. Corps à encastrer WE00198 nécessaire à l'installation.

Scannez-moi pour retrouver la fiche produit !

Spécifications techniques

Matériau & Coloris

Matériau	Laiton
Couleur	Inox brossé

Dimensions & Poids

Longueur de bec (en mm)	250
Diamètre base (en mm)	Ø65

Informations complémentaires

Type de modèle	Mitigeur vasque
Installation	Murale avec encastrement
Type de bec	Bec coudé
Mécanisme	Cartouche à double position
Limiteur de débit	Oui
Vidage	Sans vidage
Code EAN	8018014036603

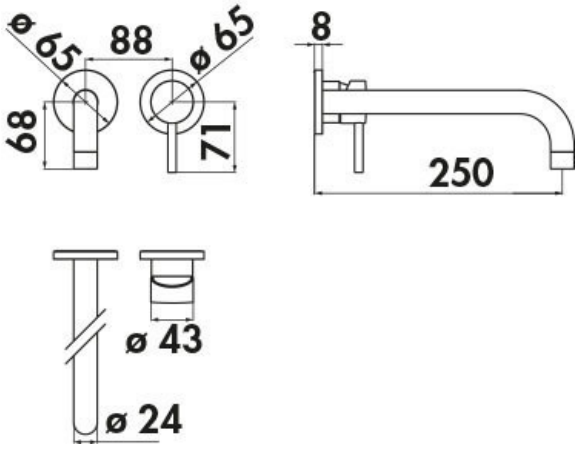

luisina
DESIGN

La Boisinière - 35530 Servon-sur-Vilaine
Tél : 02 99 00 24 24
SIRET 31828963400038 - RCS Rennes B 318 289 634 - TVA FR41318289634
SCD LUISINA © 1989-2025