luisina DESIGN

Tradition Stone

EV632392SL

Evier à poser Villeroy & Boch 2 bacs, 1 vide-sauce, 1 égouttoir coloris Stone

Diamètre de perçage pour la manette de vidage : 35 mm. Evier à poser Luisiceram avec vidage automatique chromé.

Scannez-moi pour retrouver la fiche produit !

Spécifications techniques

Matériau & Coloris

Matériau	Luisiceram
Couleur	Gris
Couleur évier	Stone

Dimensions & Poids

Largeur (en mm)	895
Profondeur (en mm)	630
Dimension mini sous-évier (en mm)	900
Largeur cuve 1 (en mm)	425
Profondeur cuve 1 (en mm)	420
Hauteur cuve 1 (en mm)	180
Diamètre bonde cuve 1 (en mm)	90
Largeur cuve 2 (en mm)	425
Profondeur cuve 2 (en mm)	355

Hauteur cuve 2 (en mm)	180
Diamètre bonde cuve 2 (en mm)	90
Poids net (en kg)	50

Informations complémentaires

Type d'évier	À poser
Nombre de bacs	2 bacs 1/2
Type vidage	Automatique chromé
Trop plein	Oui
Montage robinetterie sur évier	Oui
Positionnement égouttoir	Gauche
Nombre trous prépercés par côté	2
Nombre d'égouttoirs	1
Norme	EN13310
Code EAN	3537390485591
Marque	Villeroy & Boch

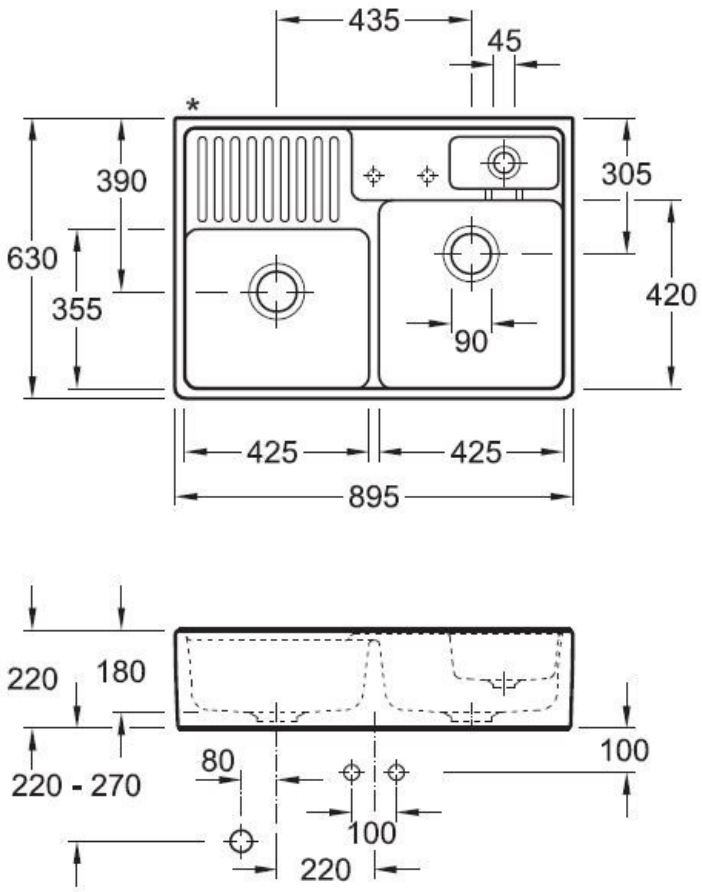

La Boisinière - 35530 Servon-sur-Vilaine
Tél : 02 99 00 24 24
SIRET 31828963400038 - RCS Rennes B 318 289 634 - TVA FR41318289634
SCD LUISINA © 1989-2025