luisina DESIGN

Contact Noir

ZE0175009

Interrupteur tactile 12V coloris Noir

Scannez-moi pour retrouver la fiche produit !

Spécifications techniques

Matériau & Coloris

Couleur	Noir

Dimensions & Poids

Longueur (en mm)	Ø43
Hauteur (en mm)	11.4
Epaisseur (en mm)	2
Dimensions perçage (en mm)	Ø42
Poids net (en kg)	0.06
Longueur câble (en mm)	1500

Informations complémentaires

Installation	À encastrer
Type d'interrupteur	Tactile
Tension (volt)	12
Code EAN	3537390559827

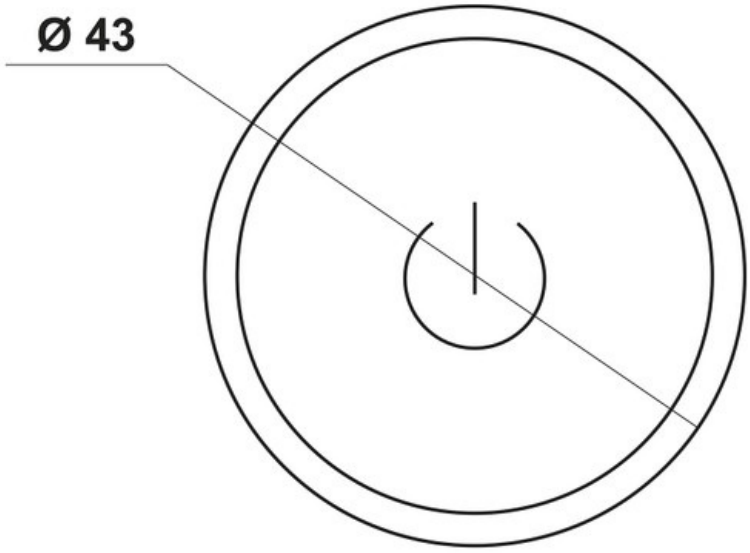

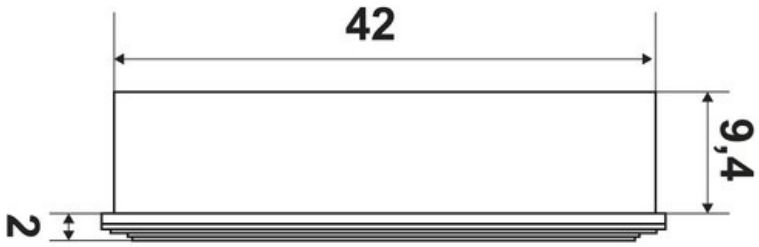

luisina
DESIGN

La Boisinière - 35530 Servon-sur-Vilaine
Tél : 02 99 00 24 24
SIRET 31828963400038 - RCS Rennes B 318 289 634 - TVA FR41318289634
SCD LUISINA © 1989-2025