luisina DESIGN

Kit 2 Smooth Blanc mat

ZE1075086

Scannez-moi pour retrouver la fiche produit !

Kit Smooth - 2 spots à poser + embase inclinée coloris Blanc mat + câblage + convertisseur

Kit 2 spots LED lumière du jour avec câblage et convertisseur. Les caractéristiques techniques données ci-dessous concernent les spots à l'unité.

Spécifications techniques

Matériau & Coloris

Couleur	Blanc

Dimensions & Poids

Longueur (en mm)	Ø70,5
Hauteur (en mm)	32
Longueur câble (en mm)	2000
Poids net (en kg)	0.47

Informations complémentaires

Installation	À encastrer
Source lumineuse	Leds
Type lumière	Du jour
Tension (volt)	24

Puissance (watt)	3
Efficience (lm/W)	65
Température Kelvin (°K)	4000
Classe de protection	3
Indice de protection	IP20
Fixations	Vis
Code EAN	3537390524320

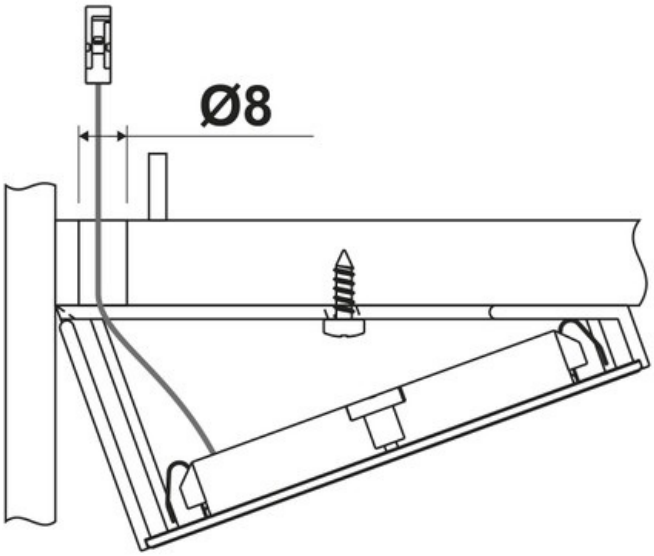

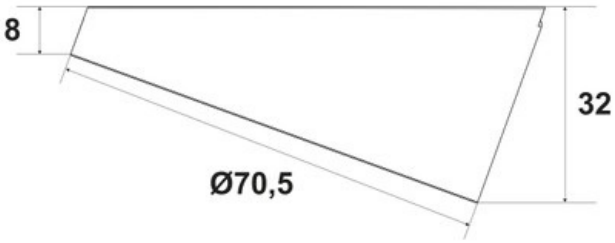

La Boisinière - 35530 Servon-sur-Vilaine
Tél : 02 99 00 24 24
SIRET 31828963400038 - RCS Rennes B 318 289 634 - TVA FR41318289634
SCD LUISINA © 1989-2024