luisina DESIGN

Bossa Nova Alpina

EV8821 116

Evier à encastrer Luisina 2 bacs, 1 égouttoir coloris Alpina

Evier à encastrer Luisigranit avec vidage manuel gain de place. Epaisseur d'évier : 7 mm +/- 1 mm. Installation possible en sous-plan avec le kit de fixation AEFIX630168.

Scannez-moi pour retrouver la fiche produit !

Spécifications techniques

Matériau & Coloris

Matériau	Luisigranit
Couleur	Blanc
Couleur évier	Alpina

Dimensions & Poids

Largeur (en mm)	1160
Profondeur (en mm)	500
Dimension mini sous-évier (en mm)	800
Largeur encastrement (en mm)	1140
Profondeur encastrement (en mm)	480
Largeur cuve 1 (en mm)	400
Profondeur cuve 1 (en mm)	420
Hauteur cuve 1 (en mm)	180
Diamètre bonde cuve 1 (en mm)	90

Largeur cuve 2 (en mm)	305
Profondeur cuve 2 (en mm)	282
Hauteur cuve 2 (en mm)	180
Diamètre bonde cuve 2 (en mm)	90
Rayon angle (en mm)	10
Poids net (en kg)	17.2

Informations complémentaires

Type d'évier	À encastrer
Nombre de bacs	2 bacs
Type vidage	Manuel gain de place
Trop plein	Oui
Montage robinetterie sur évier	Oui
Positionnement égouttoir	Réversible
Nombre trous prépercés par côté	3
Nombre d'égouttoirs	1
Norme	EN13310
Code EAN	3537390352046
Marque	Schock

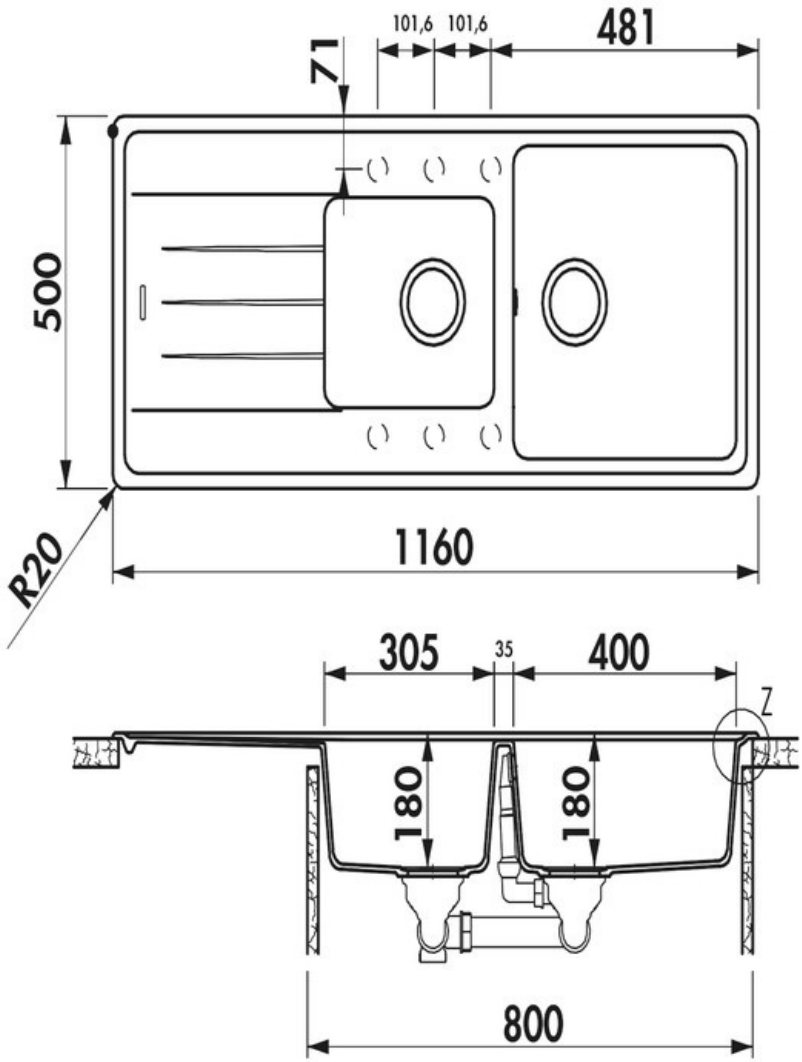

luisina
DESIGN

La Boisinière - 35530 Servon-sur-Vilaine
Tél : 02 99 00 24 24
SIRET 31828963400038 - RCS Rennes B 318 289 634 - TVA FR41318289634
SCD LUISINA © 1989-2025